montagehandleiding

full house

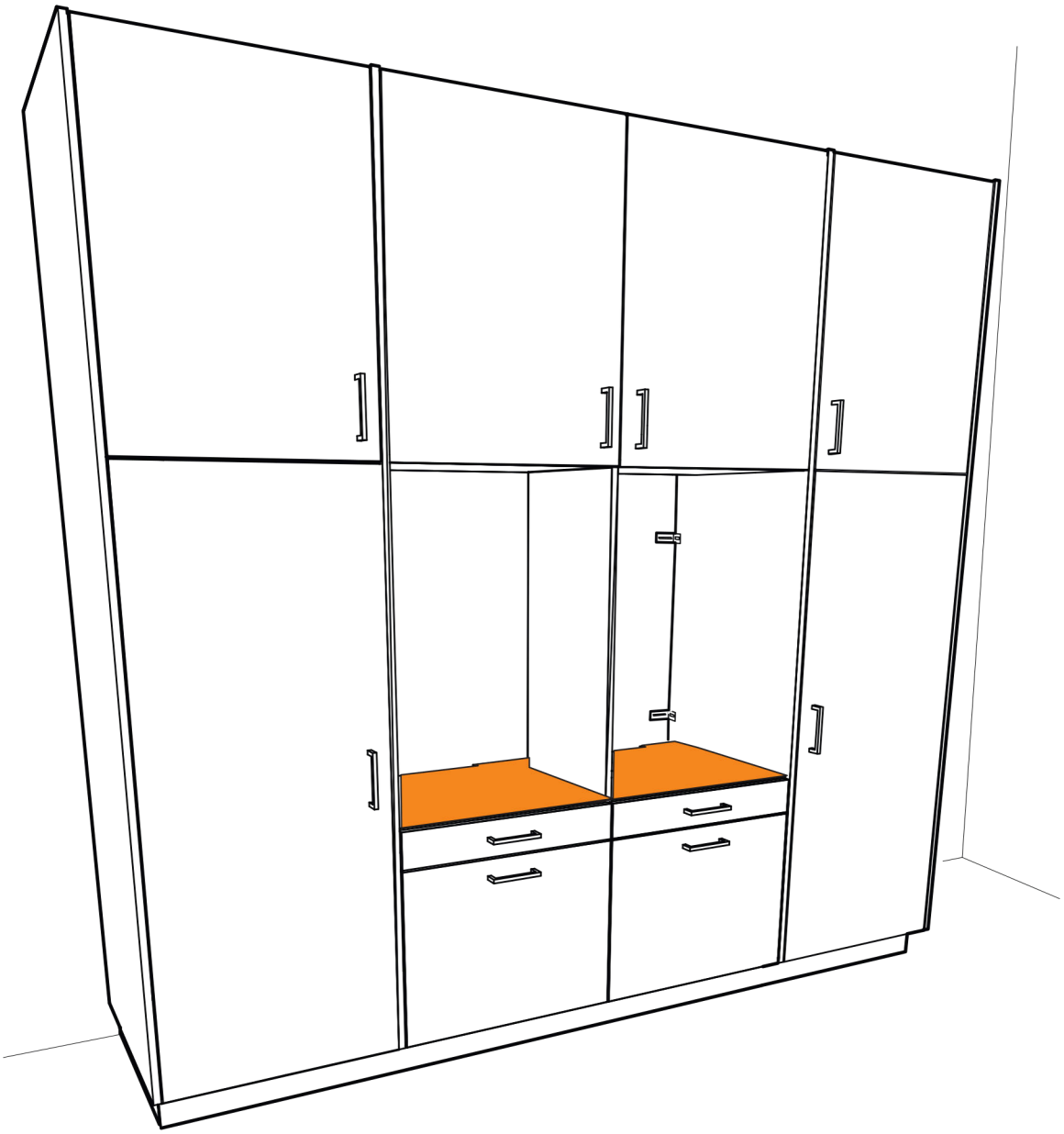

wasmachinekast.nl

Installatievoorschrift kraan en leidingwerk

1. Kraan naast de kast
- **Uitsparing in zijwand** vereist.
- Voordeel: De kraan is **altijd bereikbaar** zonder apparaten te verplaatsen.

2. Kraan achter een hoge kast met schappen
- De kast heeft een demontabele rug.
- Achter deze kast zit een beschikbare ruimte van **8 cm vrije ruimte** voor het leidingwerk.
- Voordeel: De kraan blijft **altijd bereikbaar** door de demontabele achterkant van de kast.
- Let op: Bij onvoldoende ruimte moet er een uitsparing in de achterwand worden gemaakt.

3. Kraan achter de apparaten
- Achter de apparaten heb je een beschikbare **vrije ruimte van 5 cm**.
- Nadeel: Dit is **ongunstig** omdat je altijd eerst de apparaten moet verwijderen om bij de kraan te kunnen.

4. Kraan achter de boxlade
- De boxlades hebben een **open verbinding naar de achtermuur**, waardoor de kraan via de lades **gemakkelijk bereikbaar** blijft.
- Let op: De kraan moet op een **hoogte tussen de 40-50 cm** vanaf de vloer geplaatst worden om goed toegankelijk te zijn en mag **maximaal 13 cm uitsteken**.

Let op:
- De **blauwe** lijn geeft het midden van de wasmachine en droger aan.
  - Alle maten zijn gemeten vanuit deze lijn naar links en rechts.
- De hoogte lijnen zijn vanaf de vloer gemeten **(groene lijn)**.
- Alle maten zijn in **cm**.
- Hieronder zijn **twee aparte afvoeren** ingetekend. Het is echter ook mogelijk om **één afvoer** te gebruiken in combinatie met een **T-stuk.**

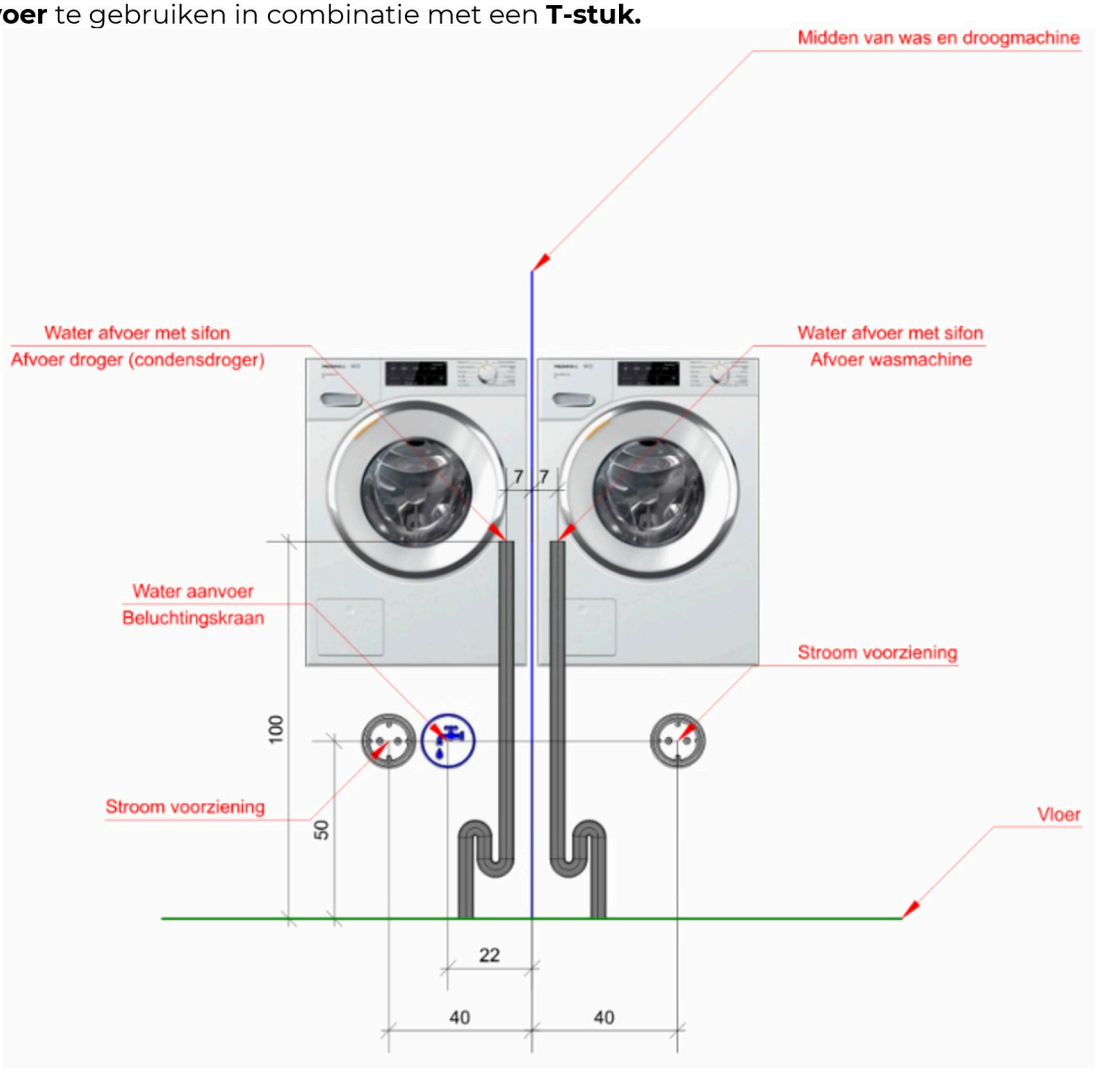

Voorbereidingsinstructies

- Gebruik tijdens de montage een deken als ondergrond om krassen te voorkomen.
- Om schade aan uw kast voorkomen dient bij het plaatsen van de apparatuur de wasmandlade uit de kast verwijderd te worden.

Bevestigingsmaterialen

32x
Type 1

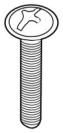

20x
Type 2

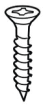

44x
Type 3

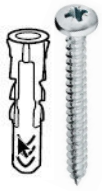

32x
Type 4

14x
Type 5

14x
Type 6

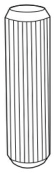

6x
Type 7

14x
Type 8

28x
Type 9

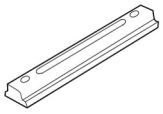

6x
Type 10

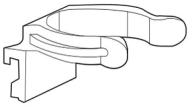

6x
Type 11

4x
Type 12

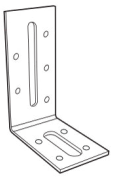

16x
Type 13

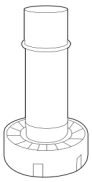

14x
Type 14

14x
Type 15

64x
Type 16

2x
Type 17

2x
Type 18

10x
Type 19

68x
Type 20

1

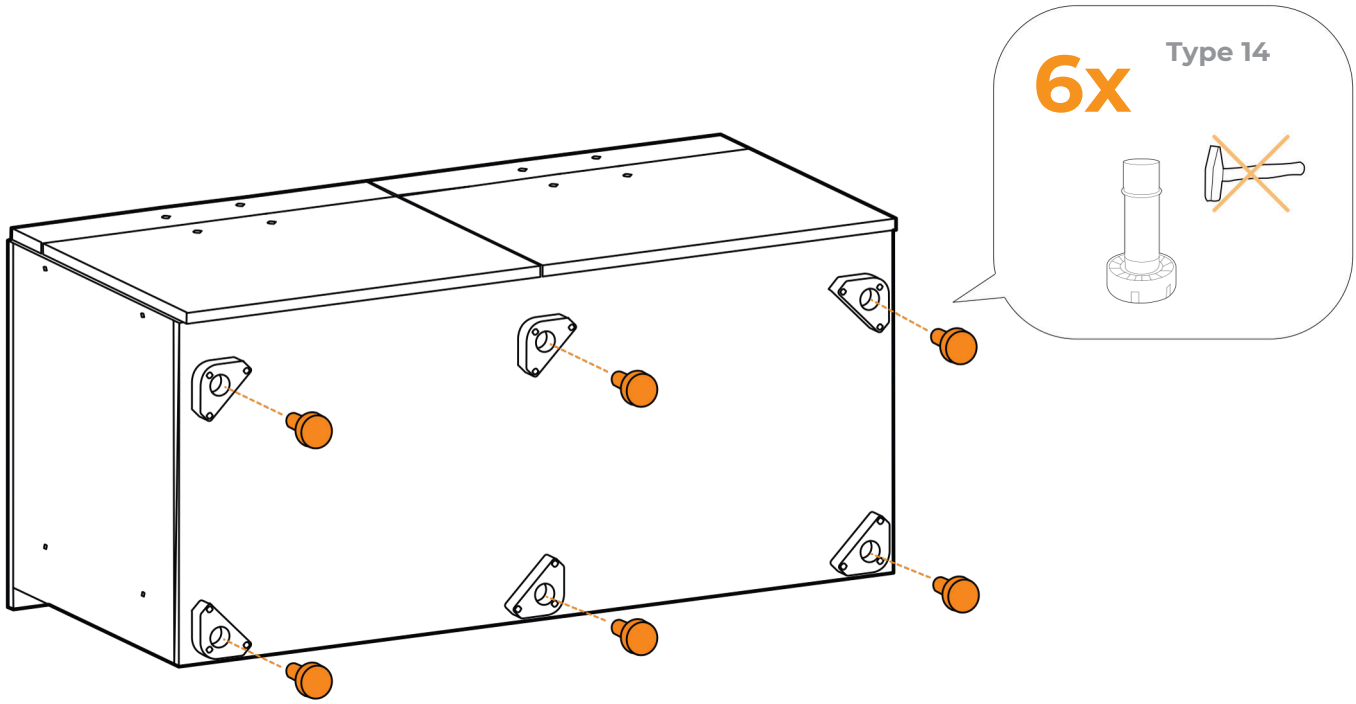

2

Let op: draai de stelpoten 2 cm verder uit ten opzicht van de plinthoogte.

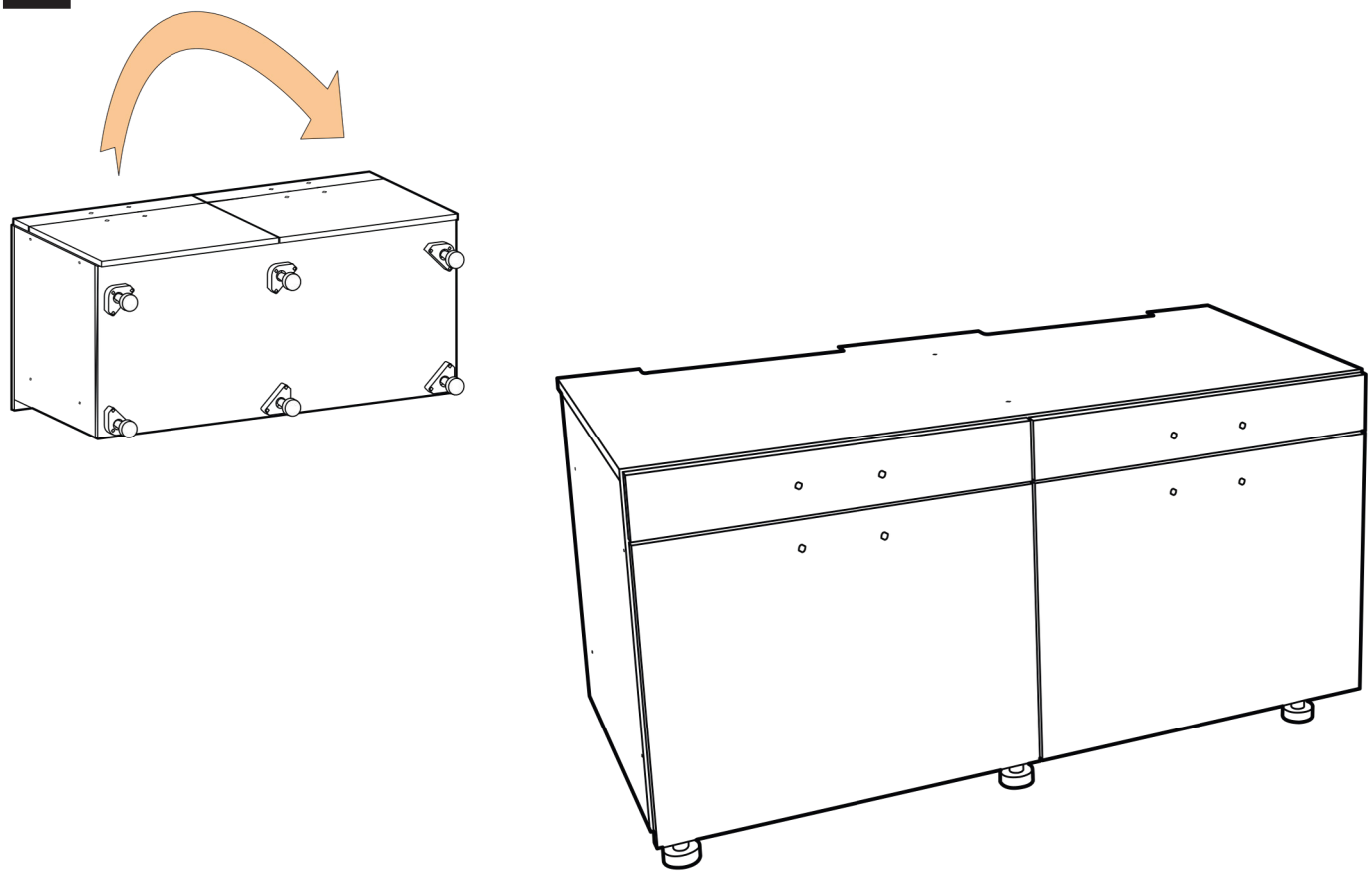

! 2x uitvoeren: 1x links, 1x rechts

3

Let op: monteer de lange zijde van de stoelhoek op de zijwand.

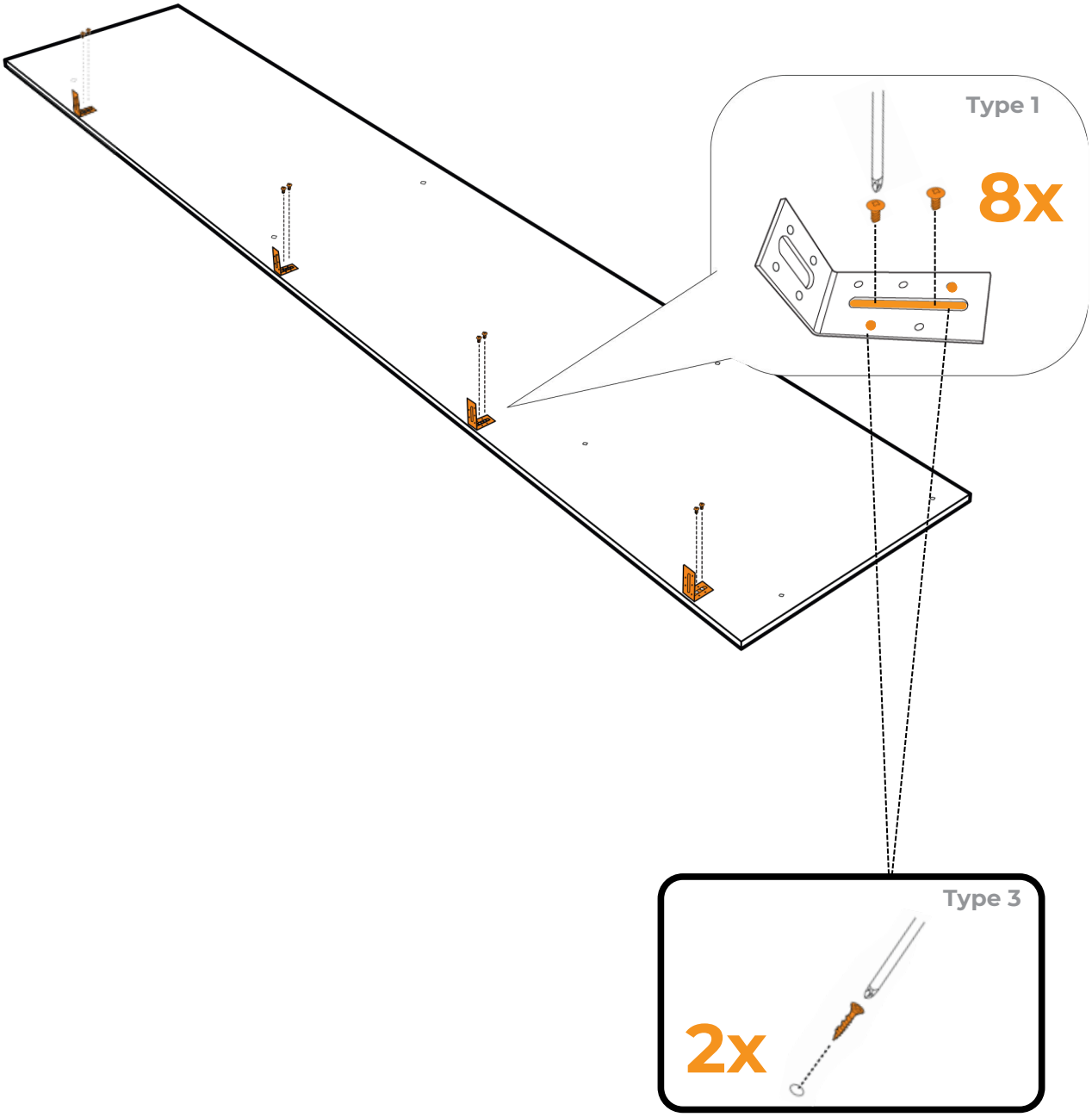

4

Let op: de zijwanden komen 1,8 cm lager te zitten dan de onderzijde van de kast!

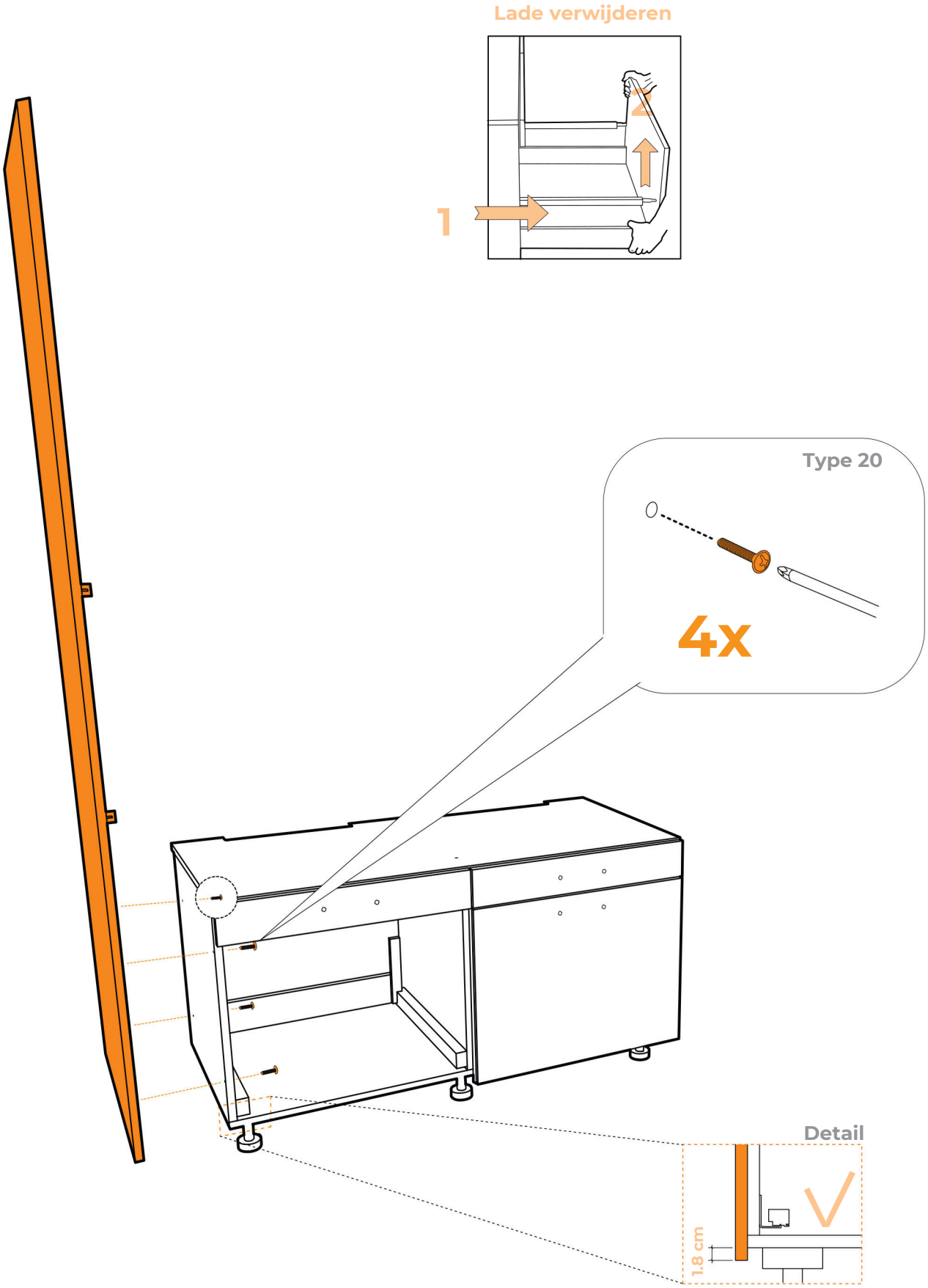

5

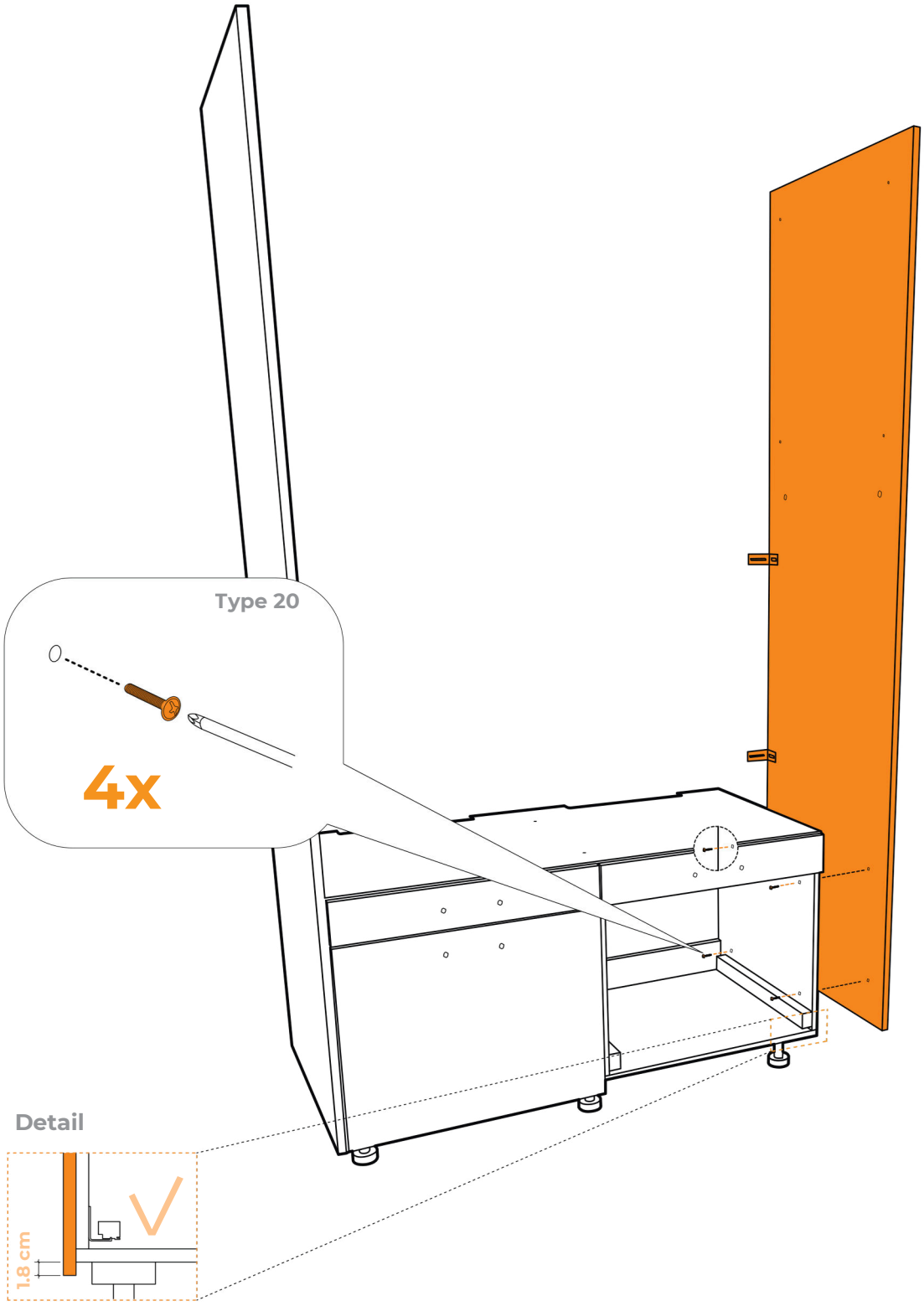

6

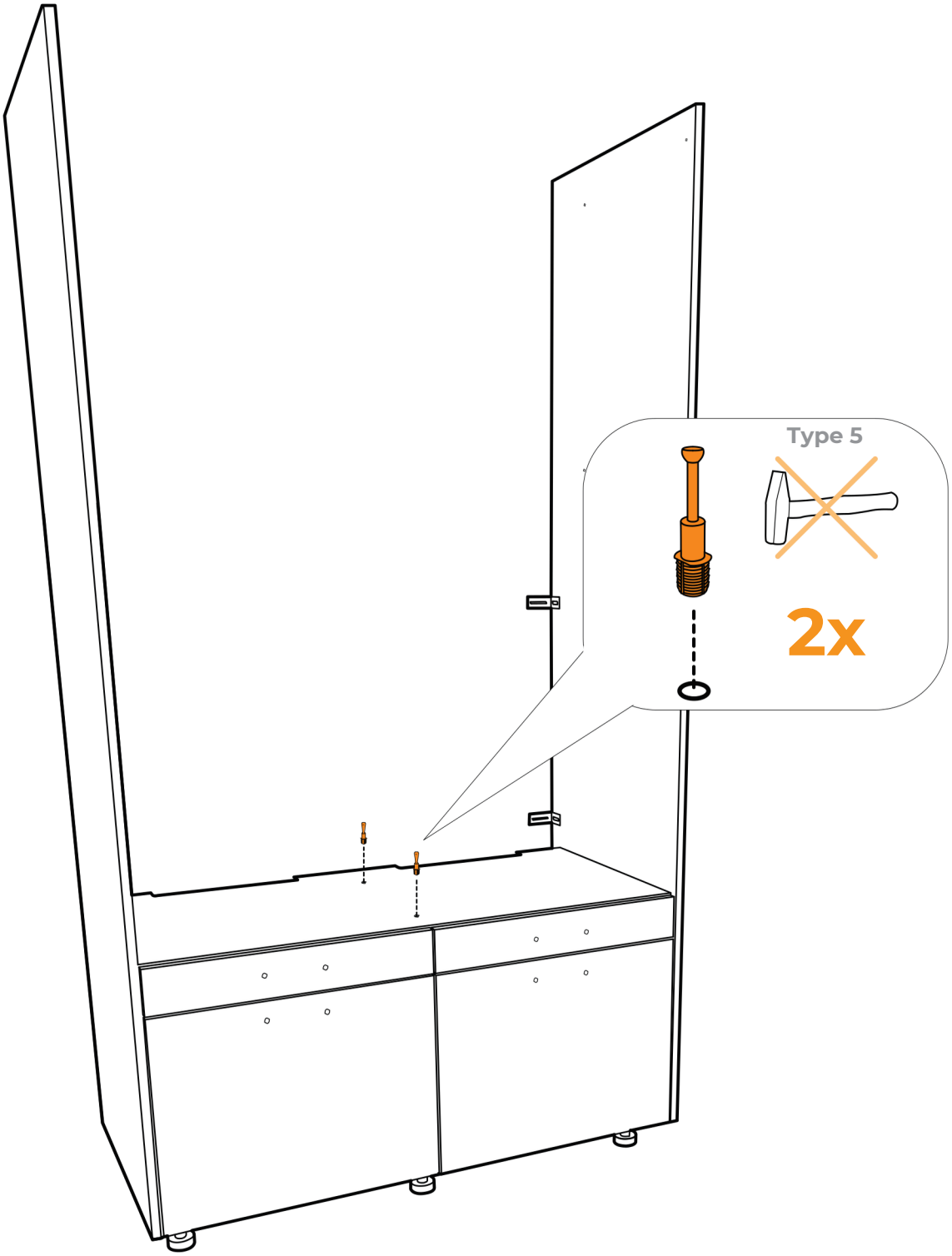

7

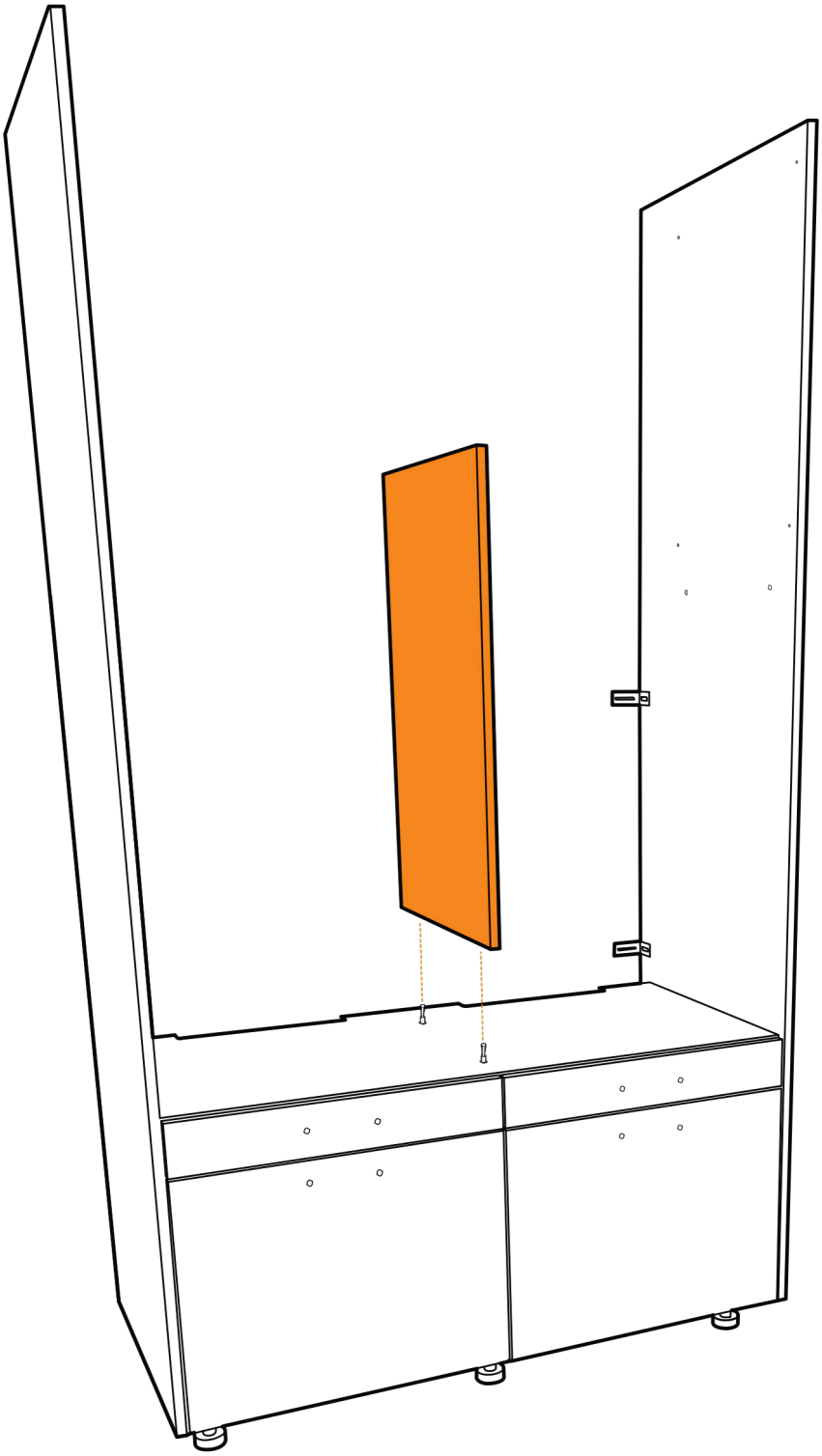

8

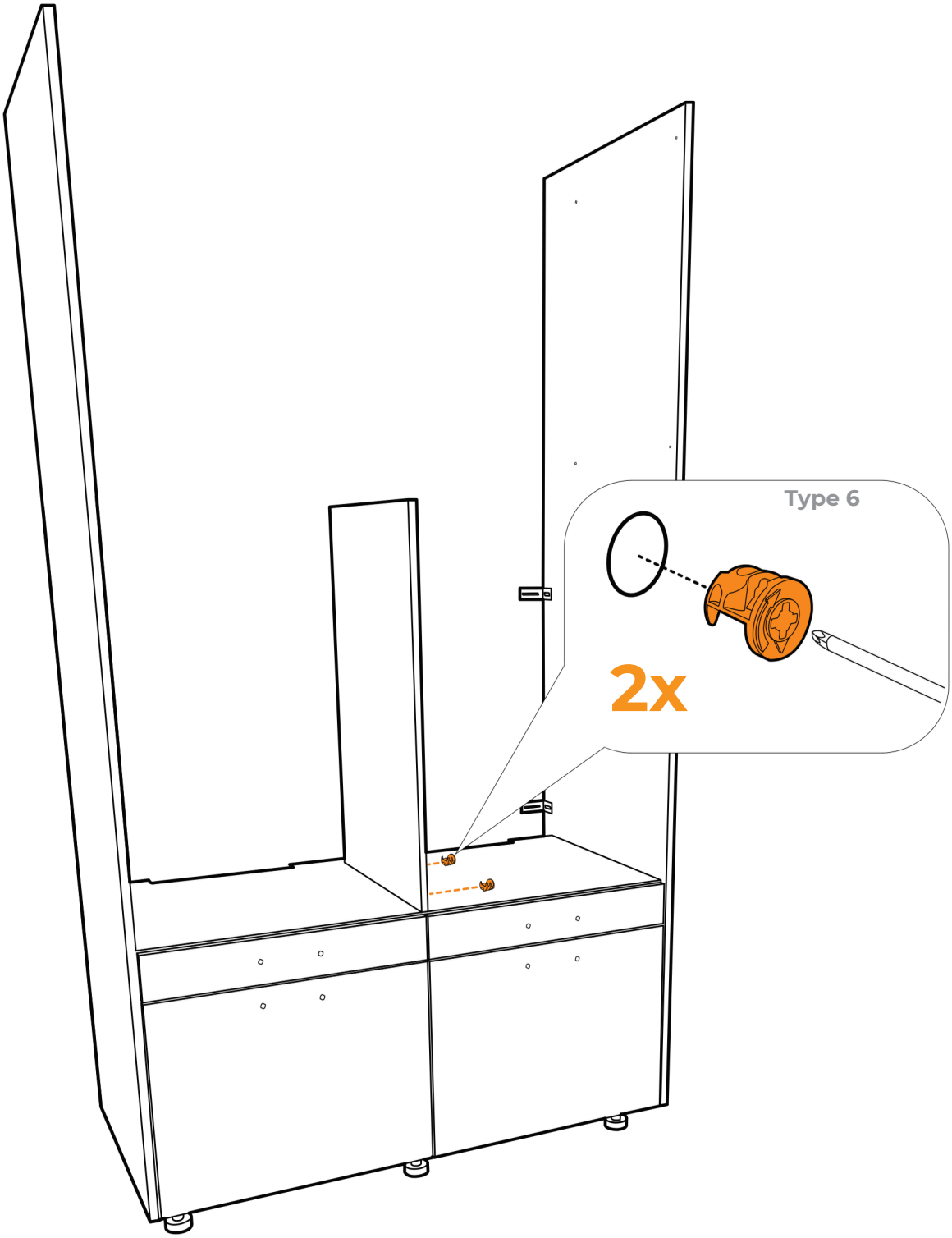

9

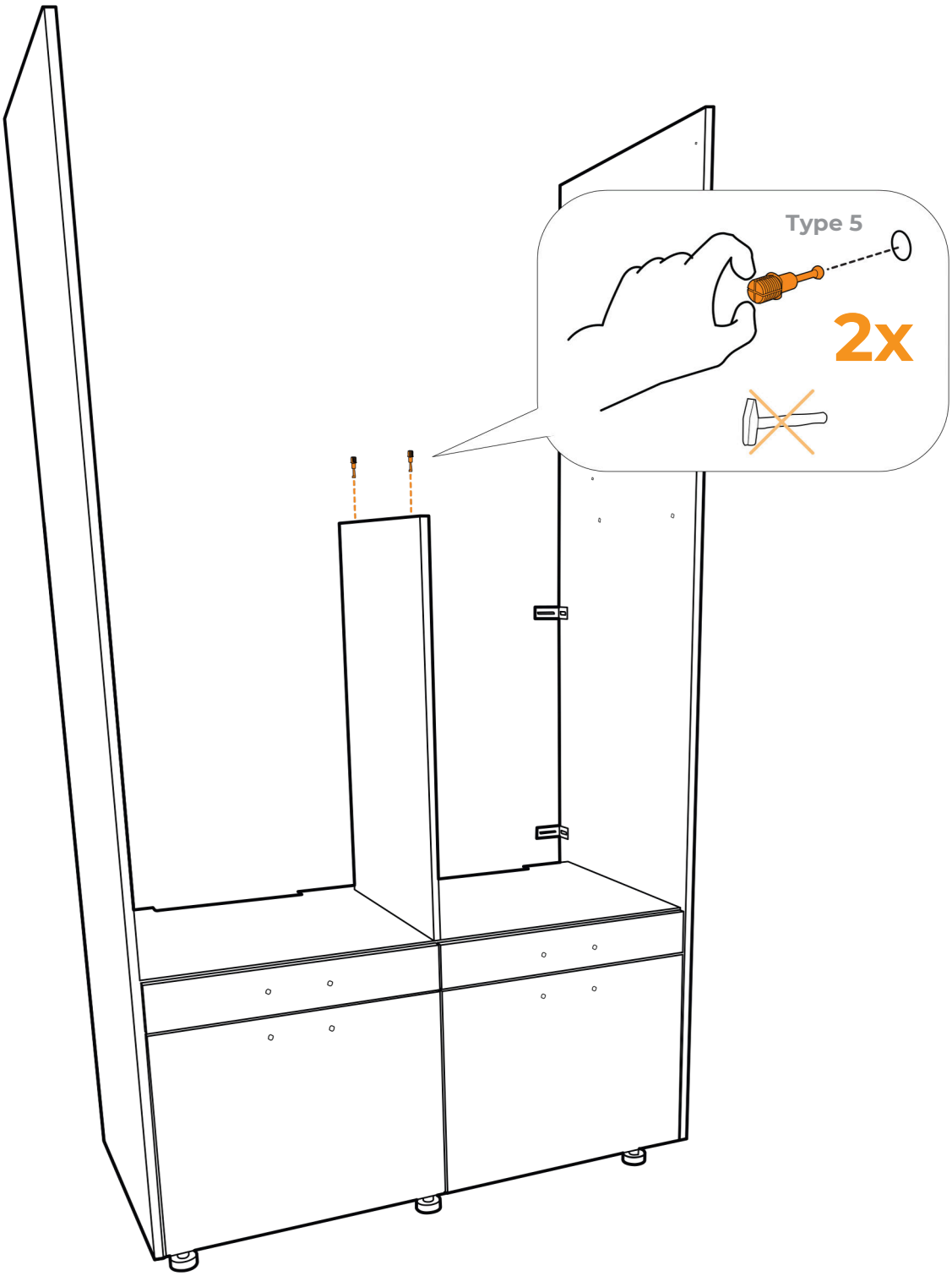

10

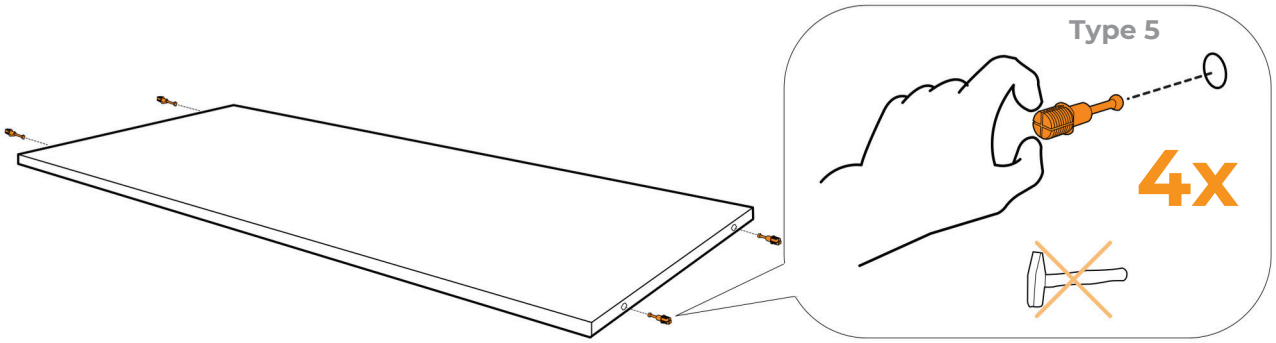

11

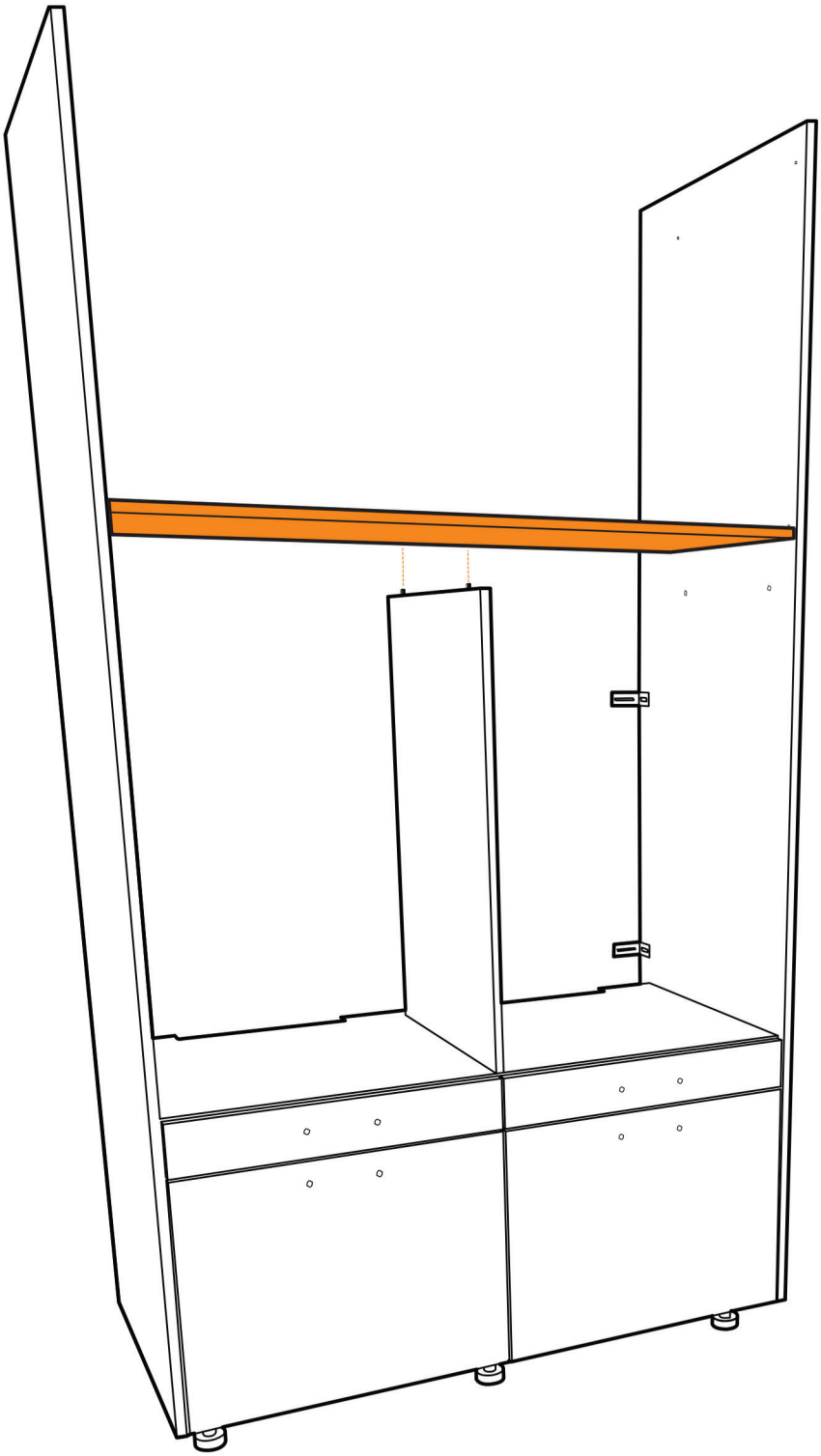

12

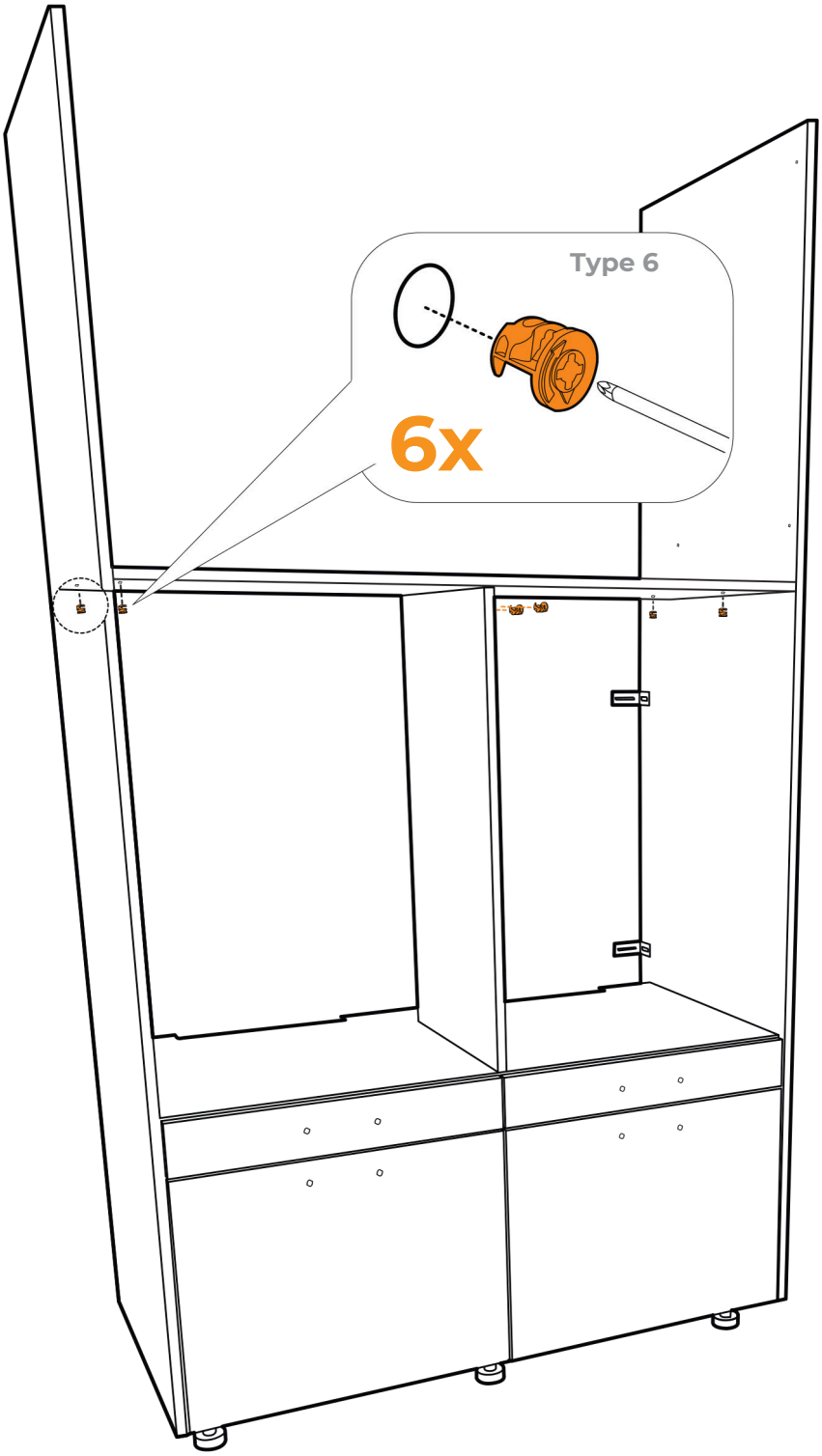

13

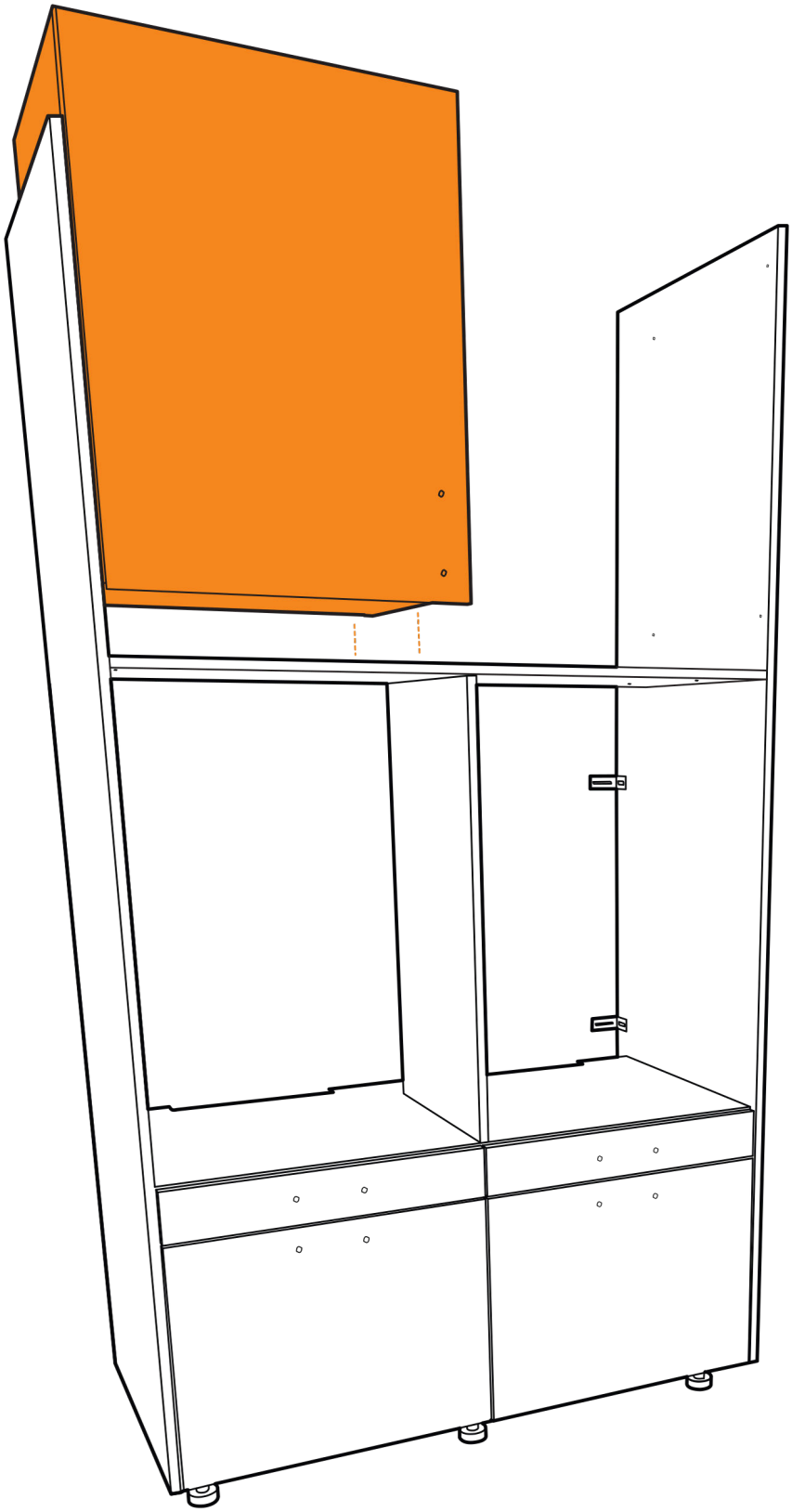

14

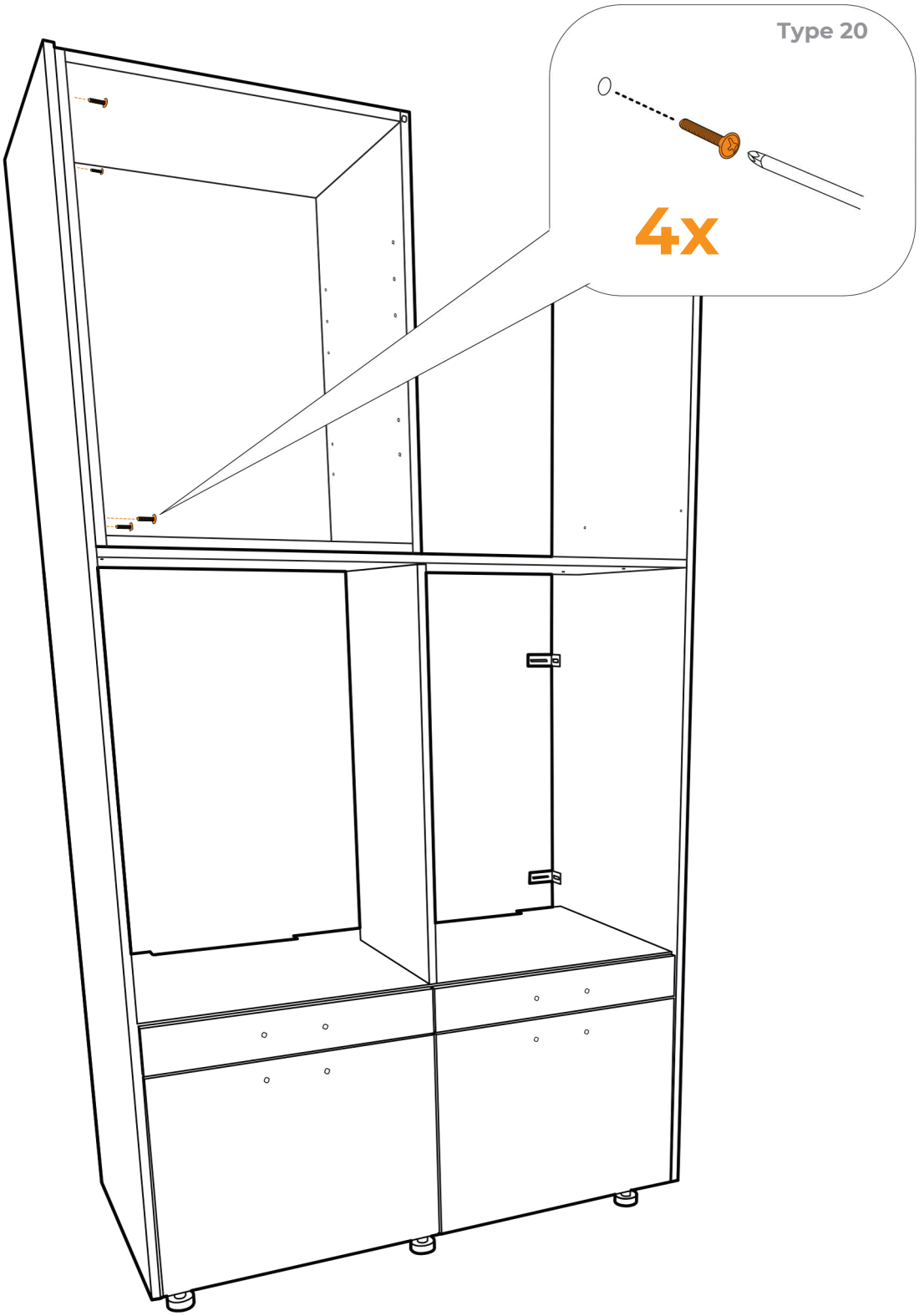

15

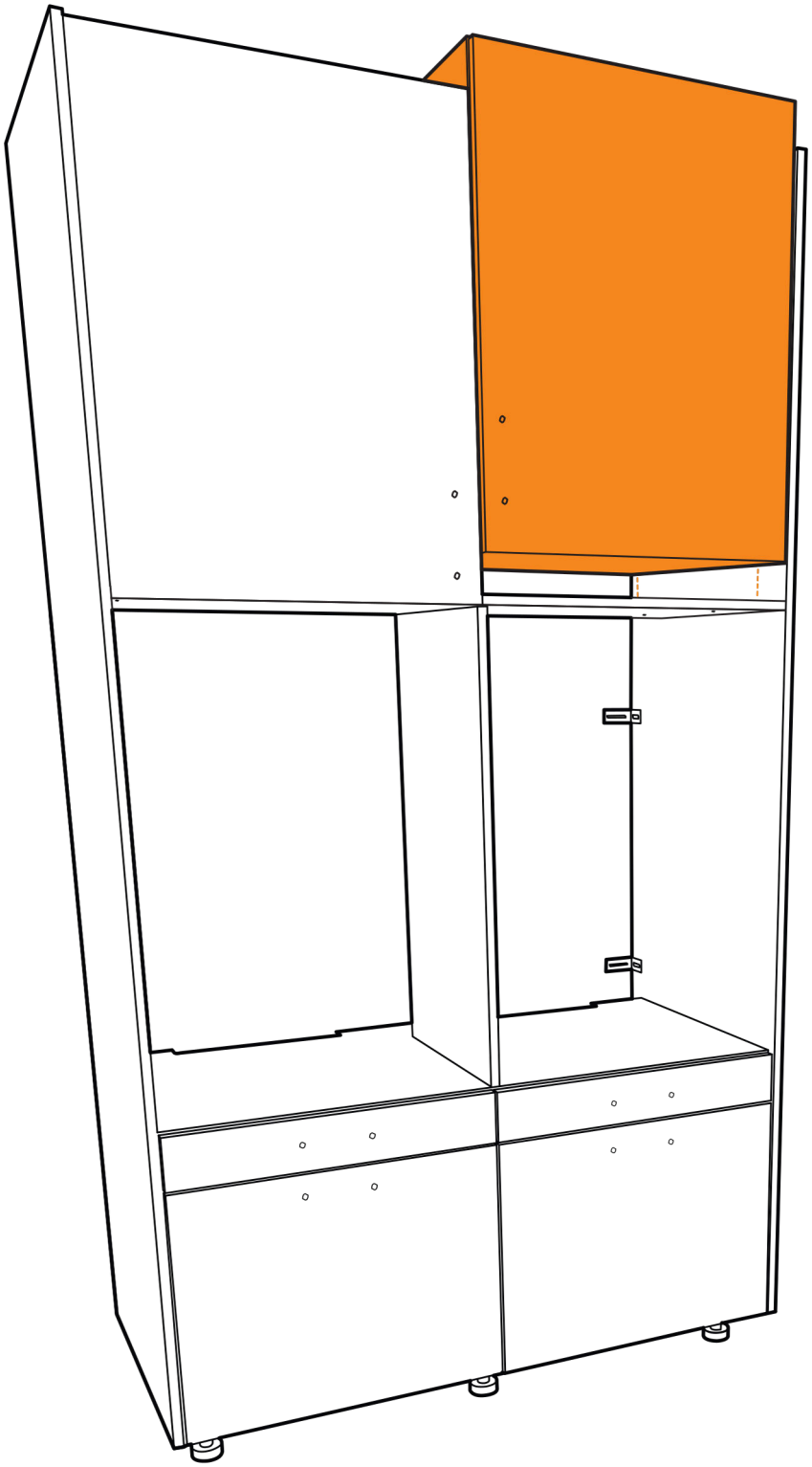

16

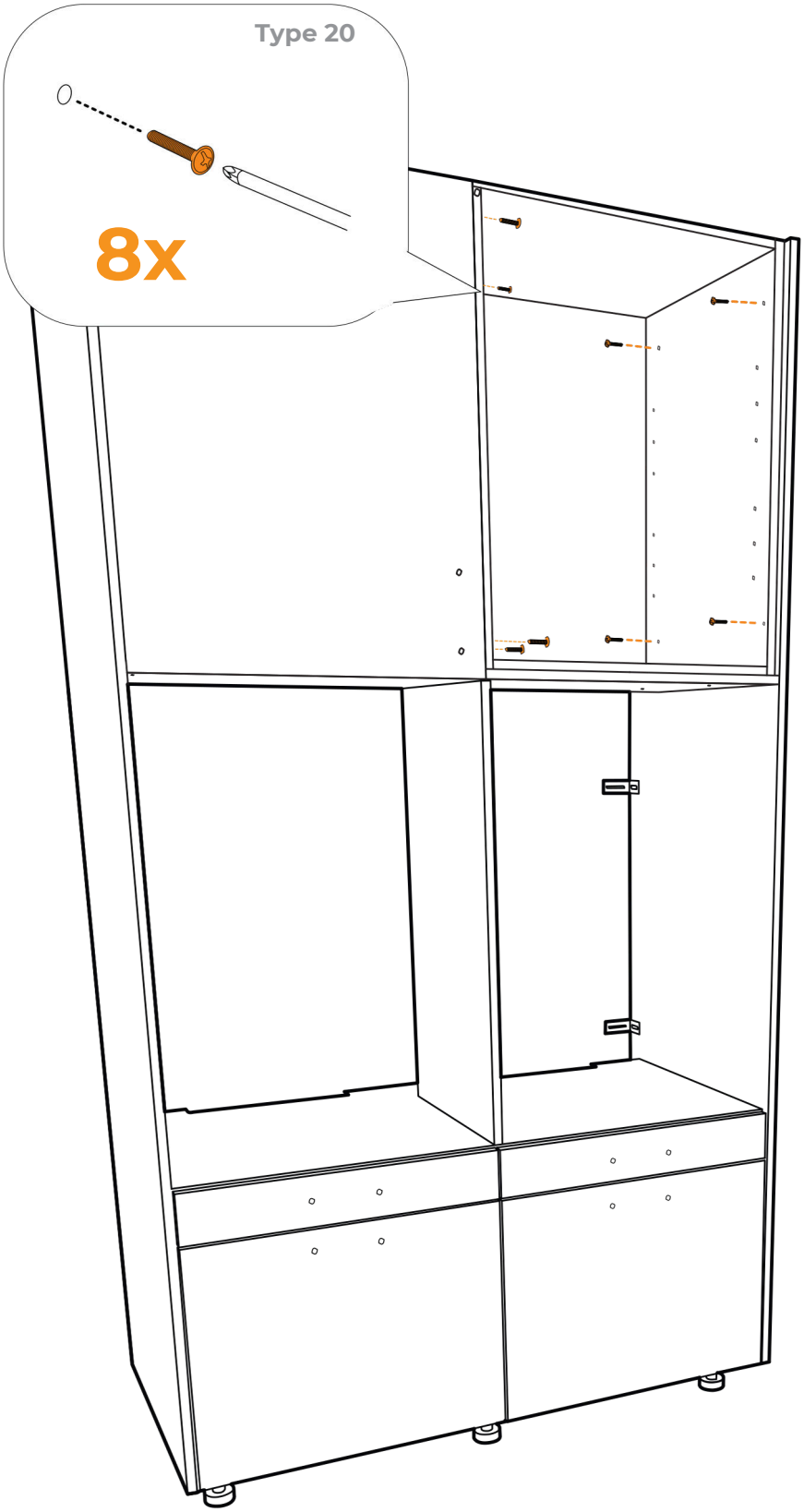

! 2x uitvoeren: 1x links, 1x rechts

17

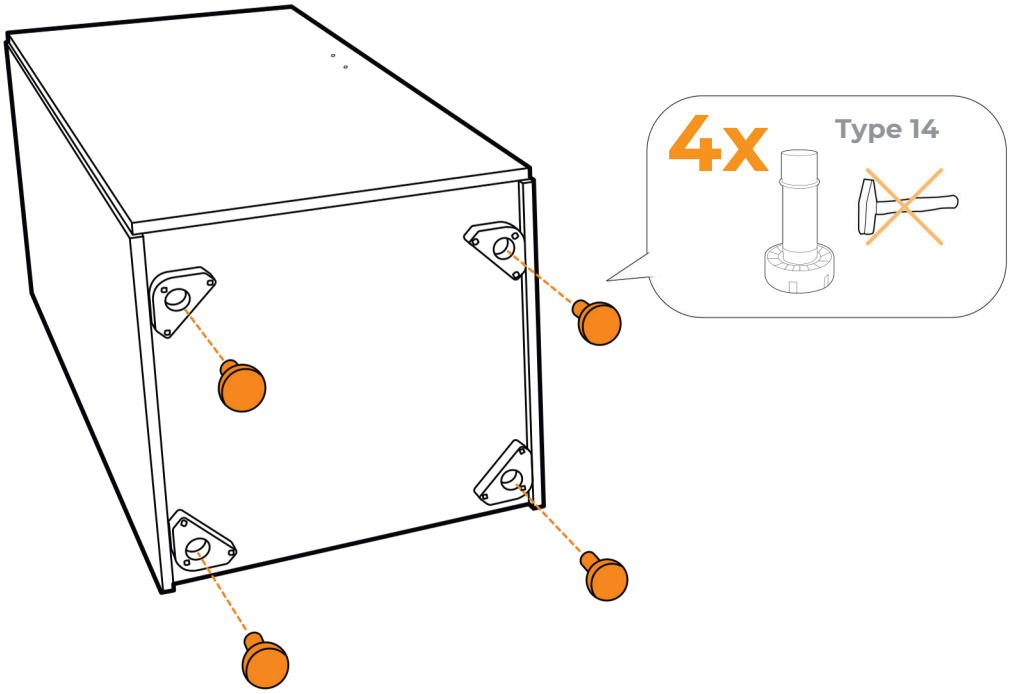

18

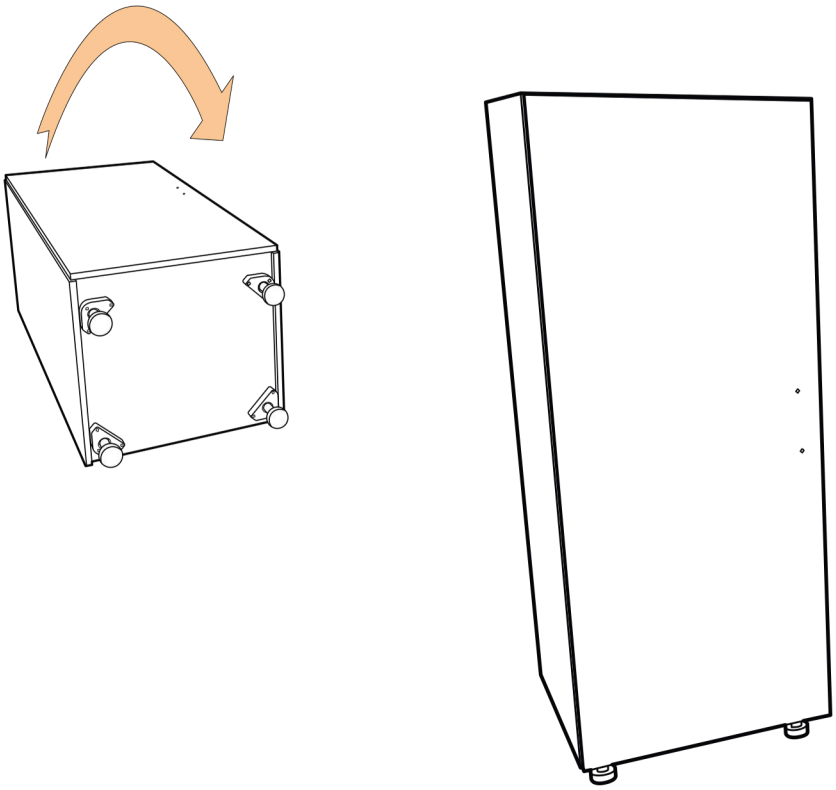

19

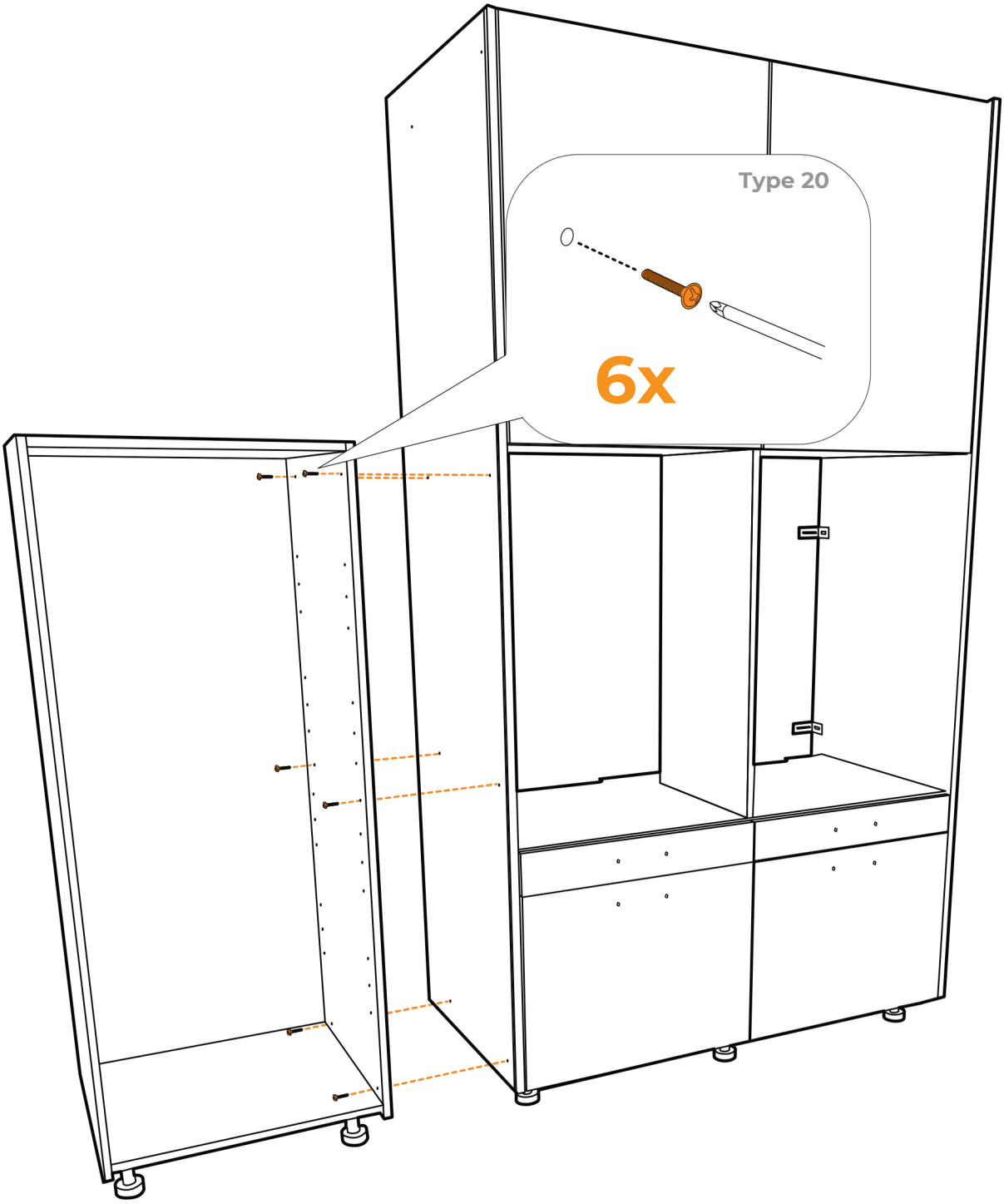

20

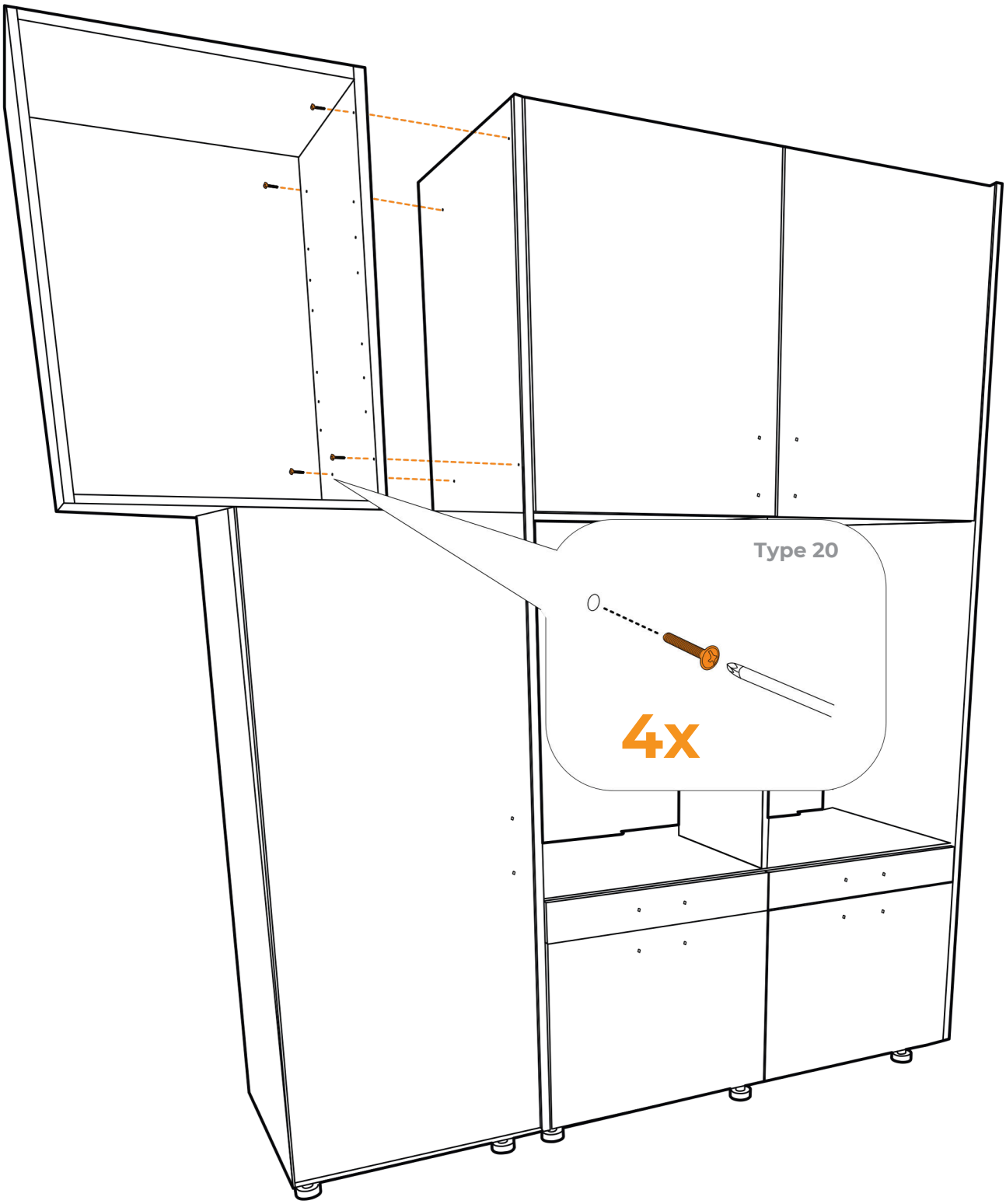

21

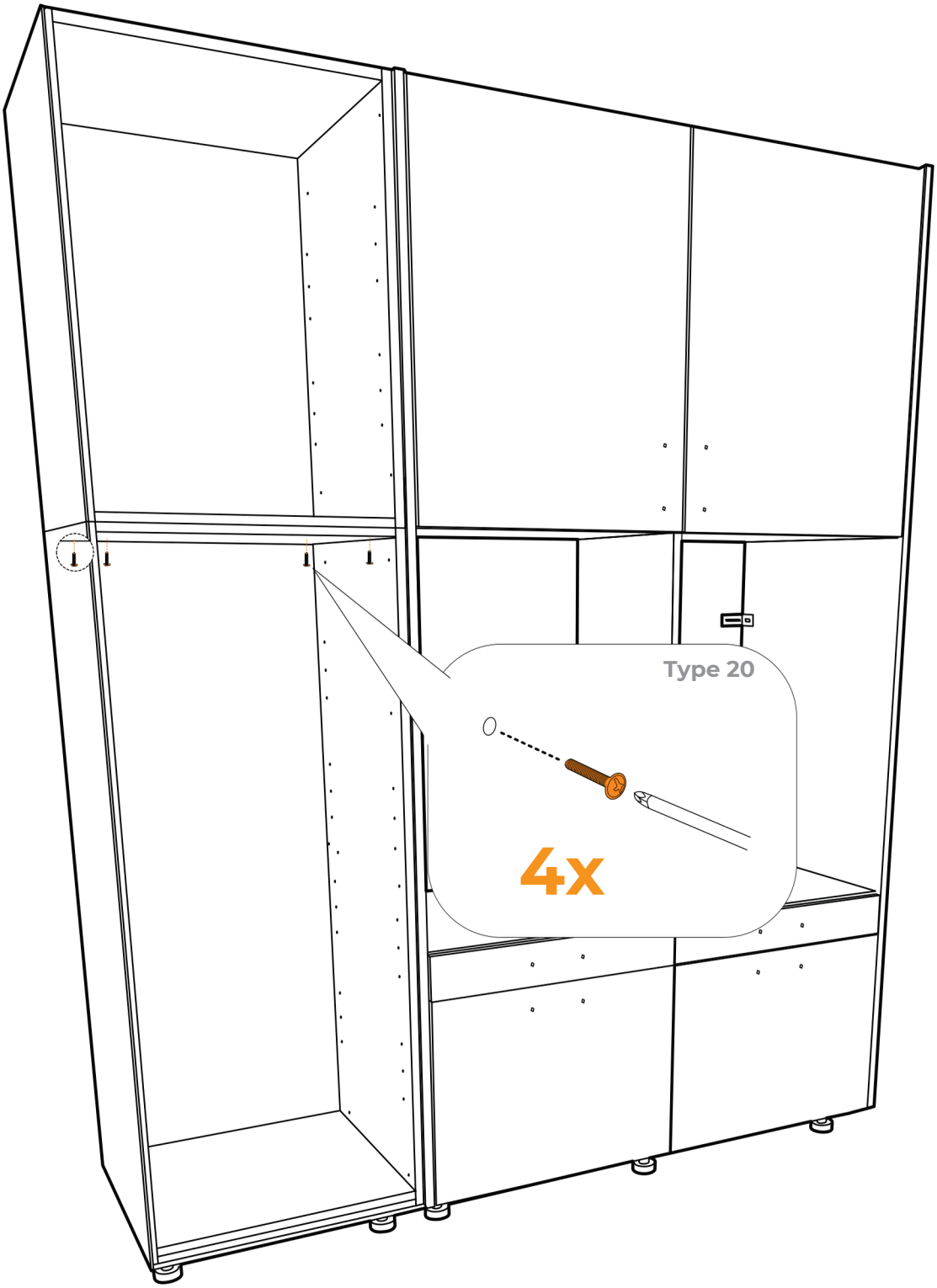

! 2x uitvoeren: 1x links, 1x rechts

22 Let op: monteer de lange zijde van de stoelhoek op de zijwand.

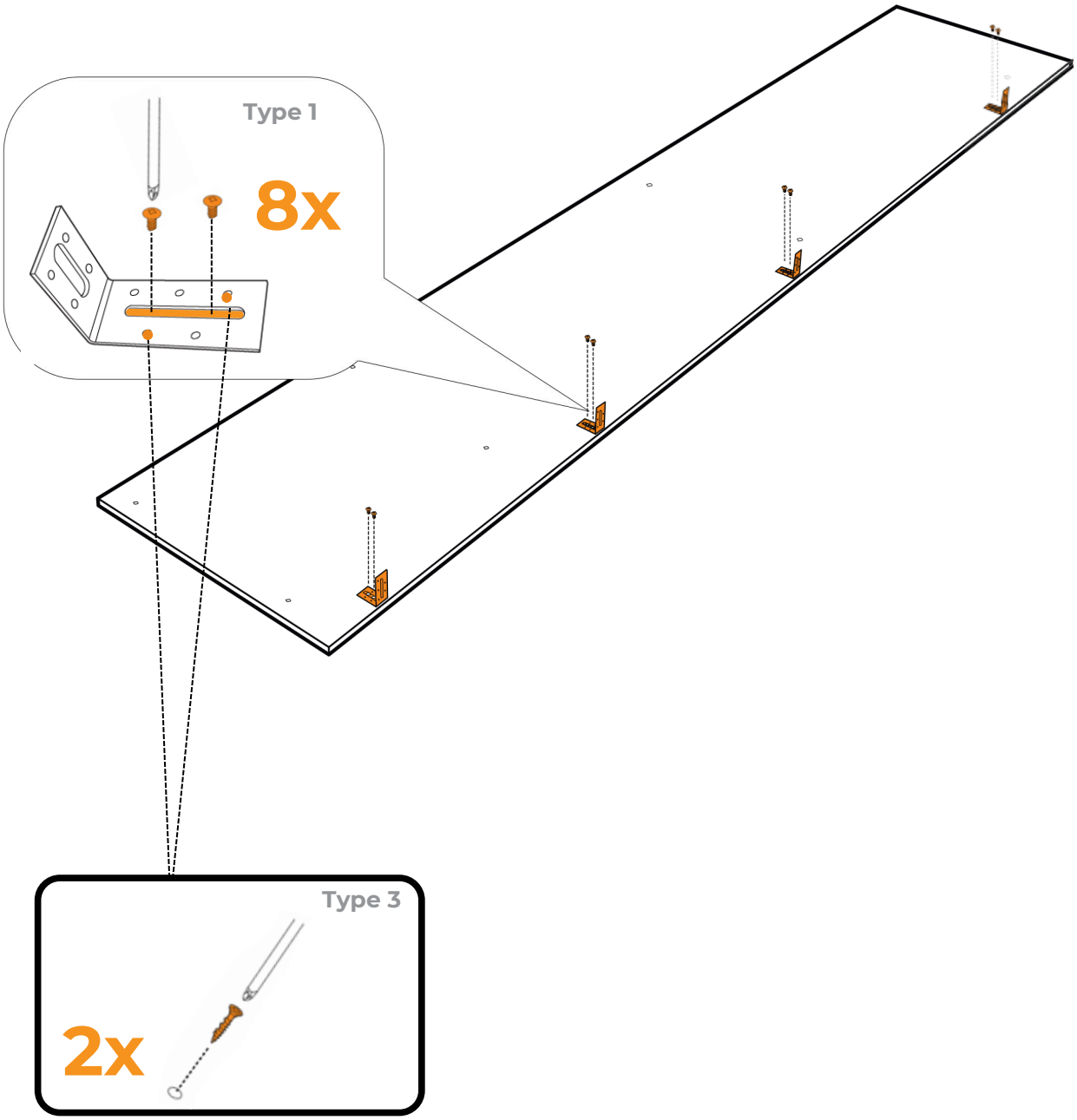

23

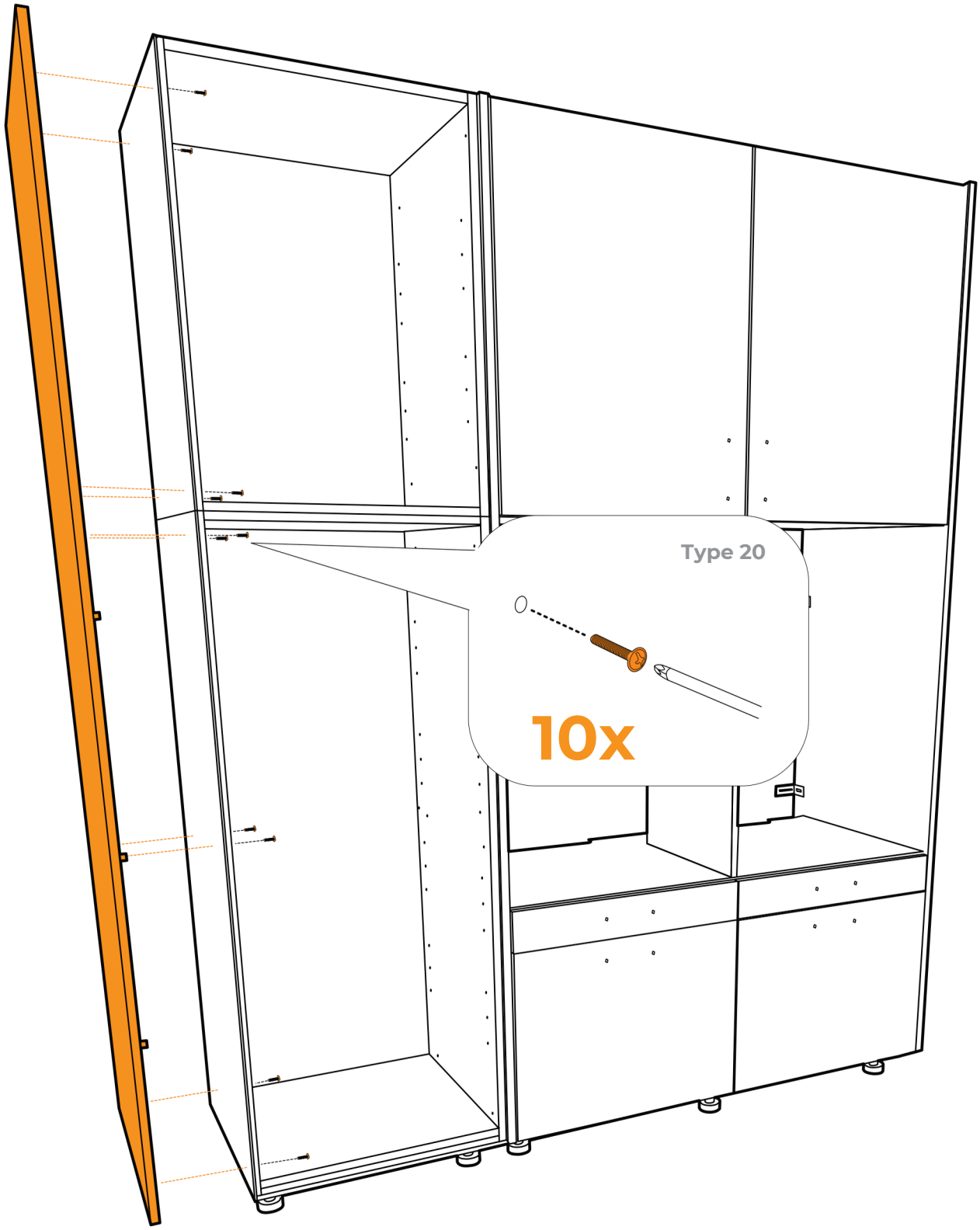

24

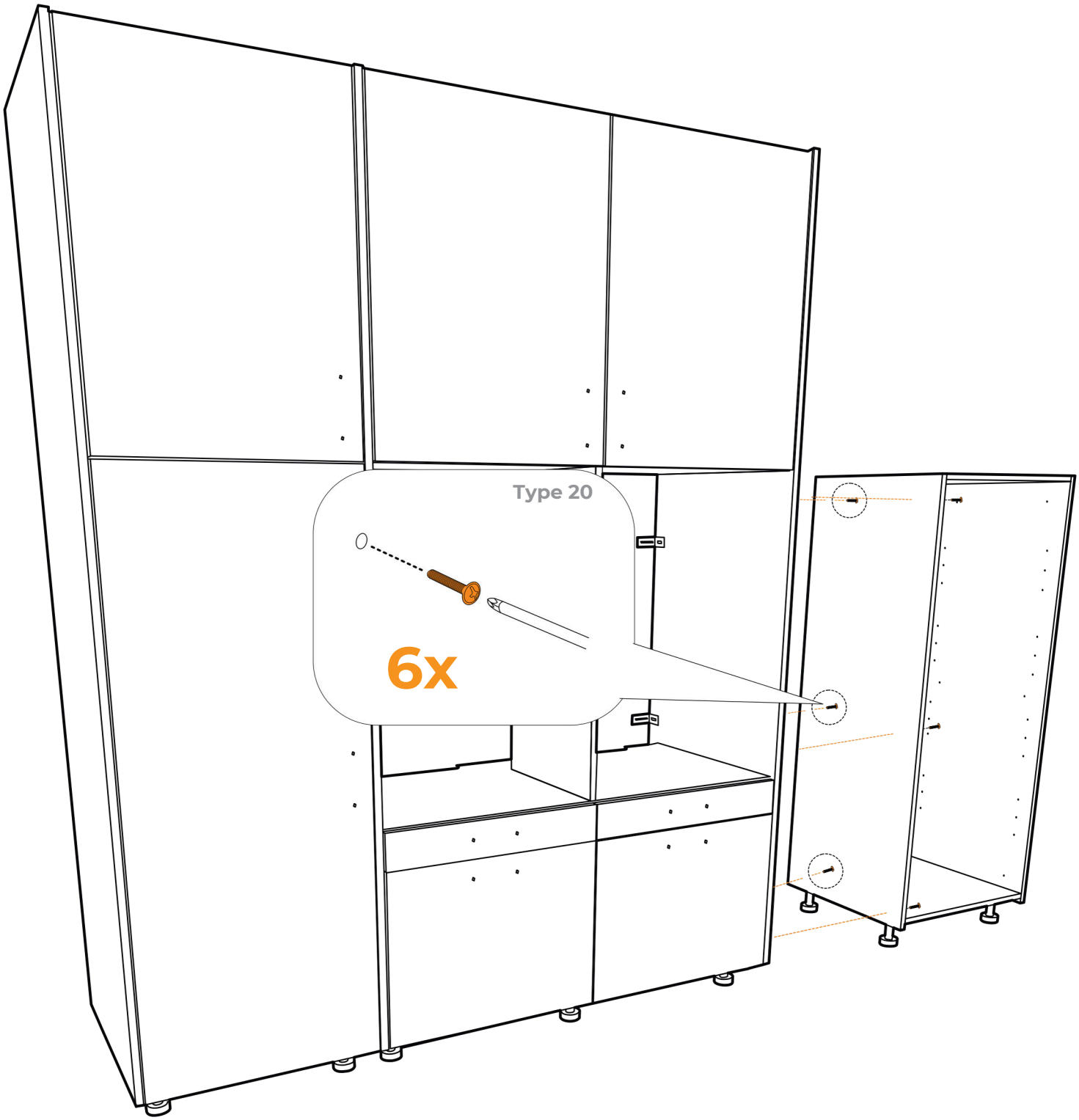

25

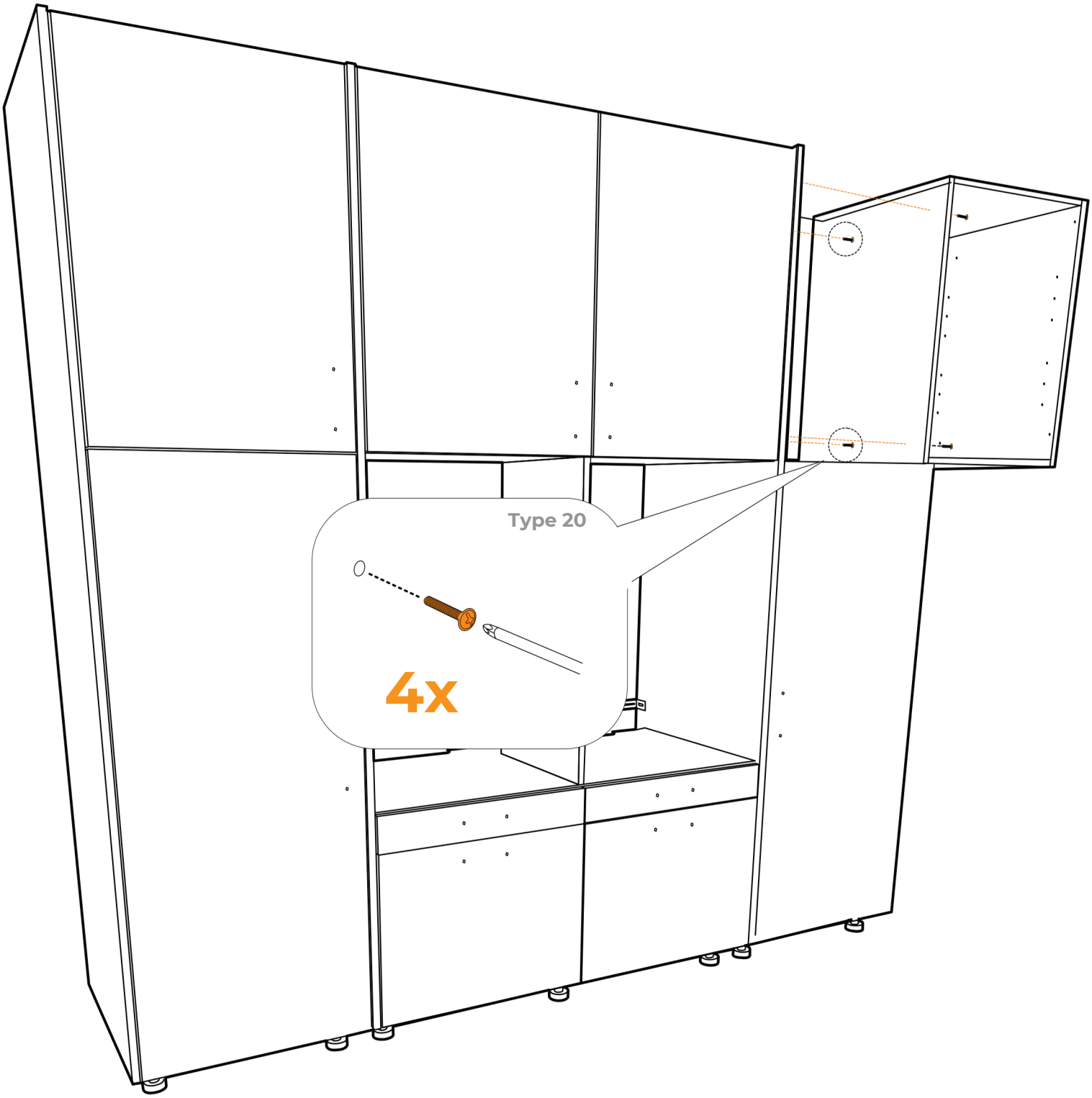

26

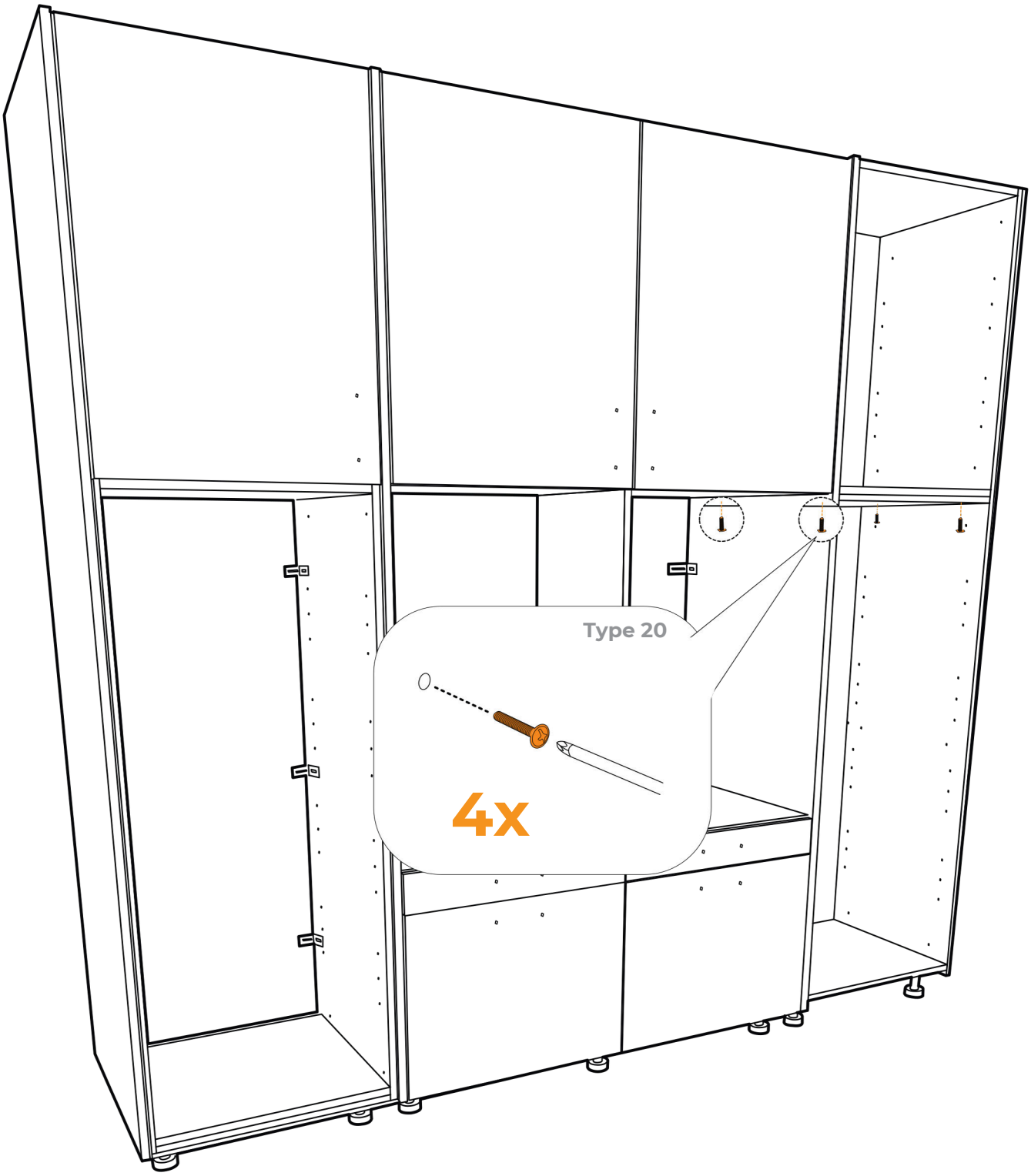

27

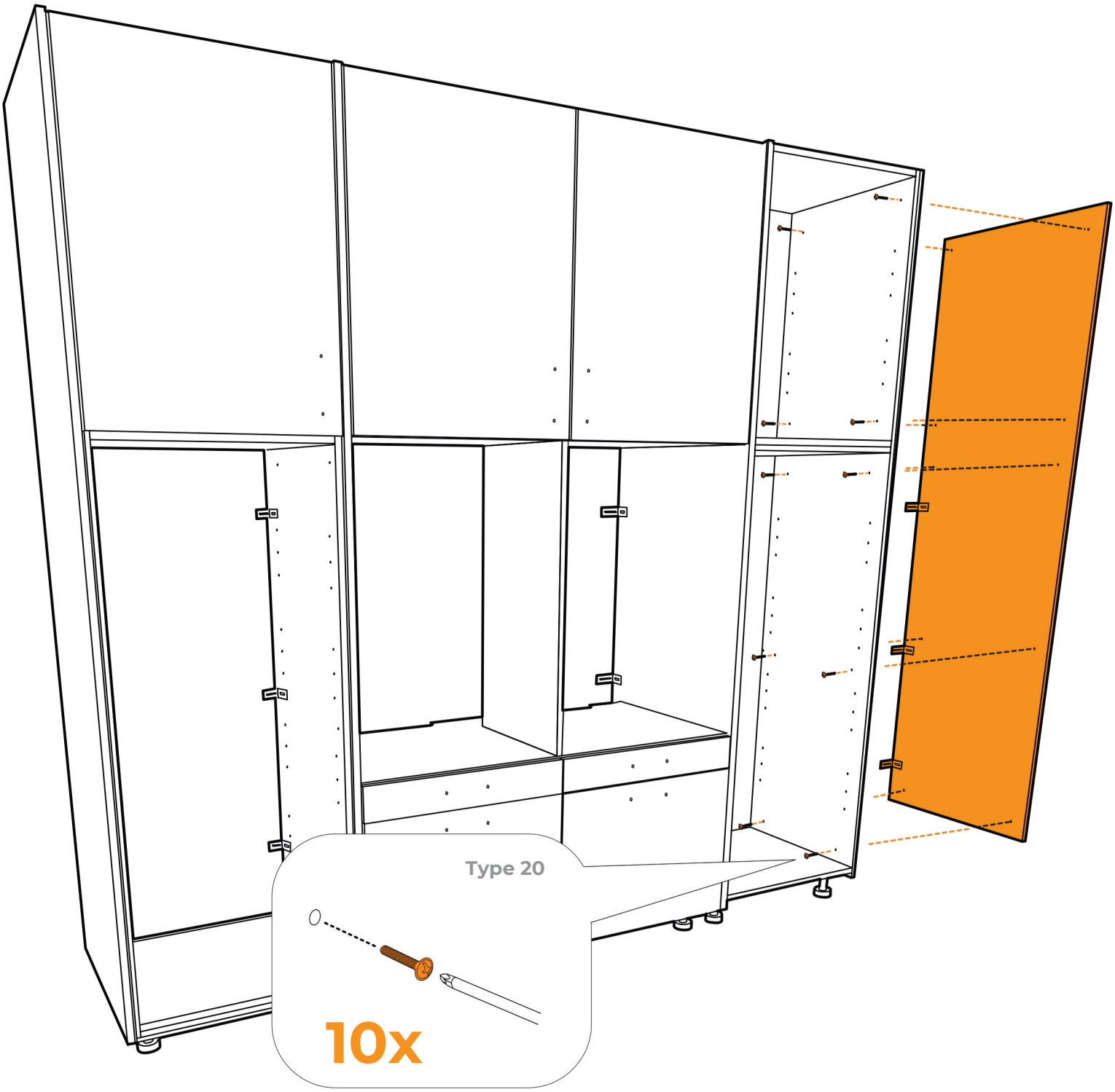

28

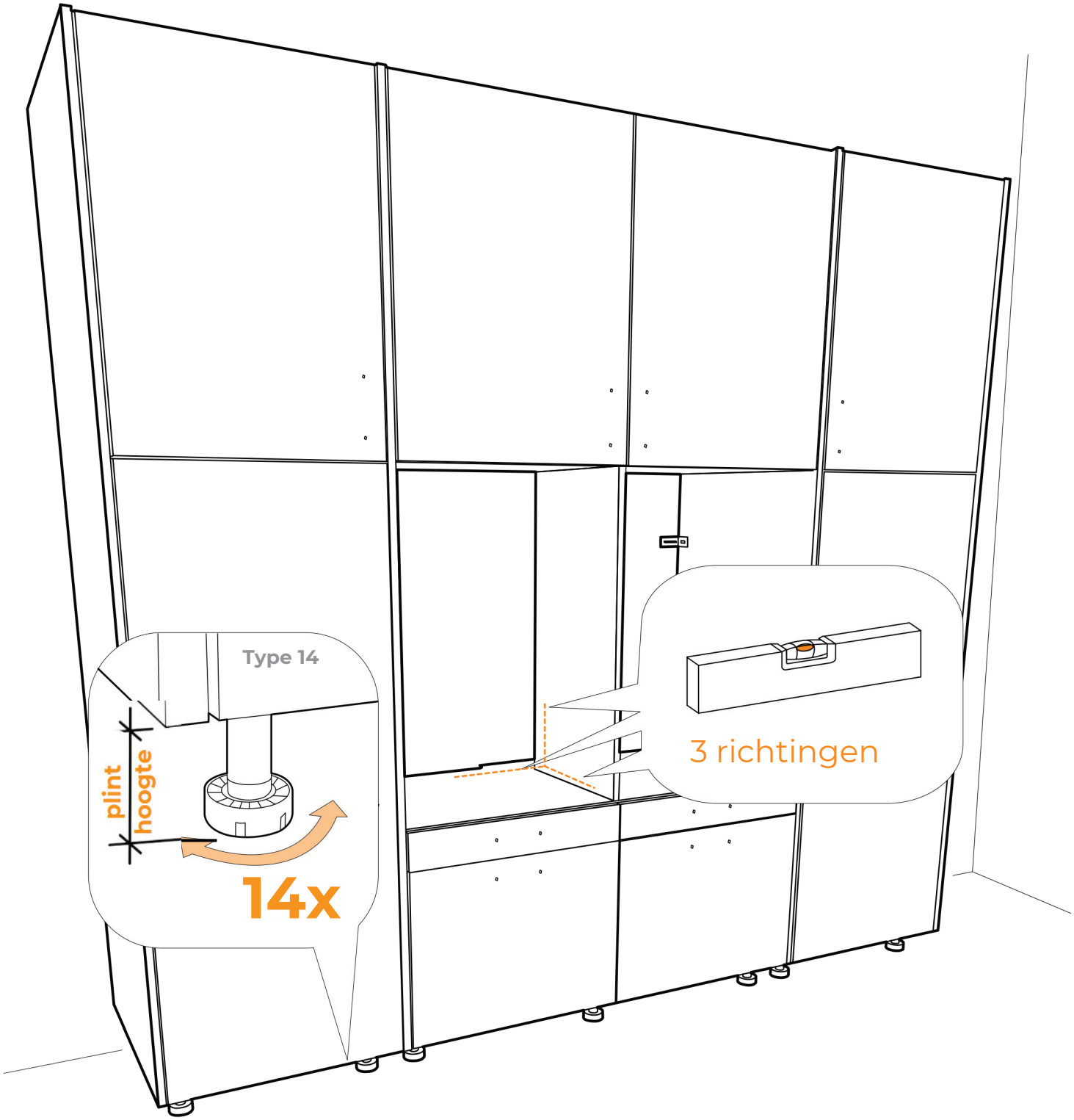

29

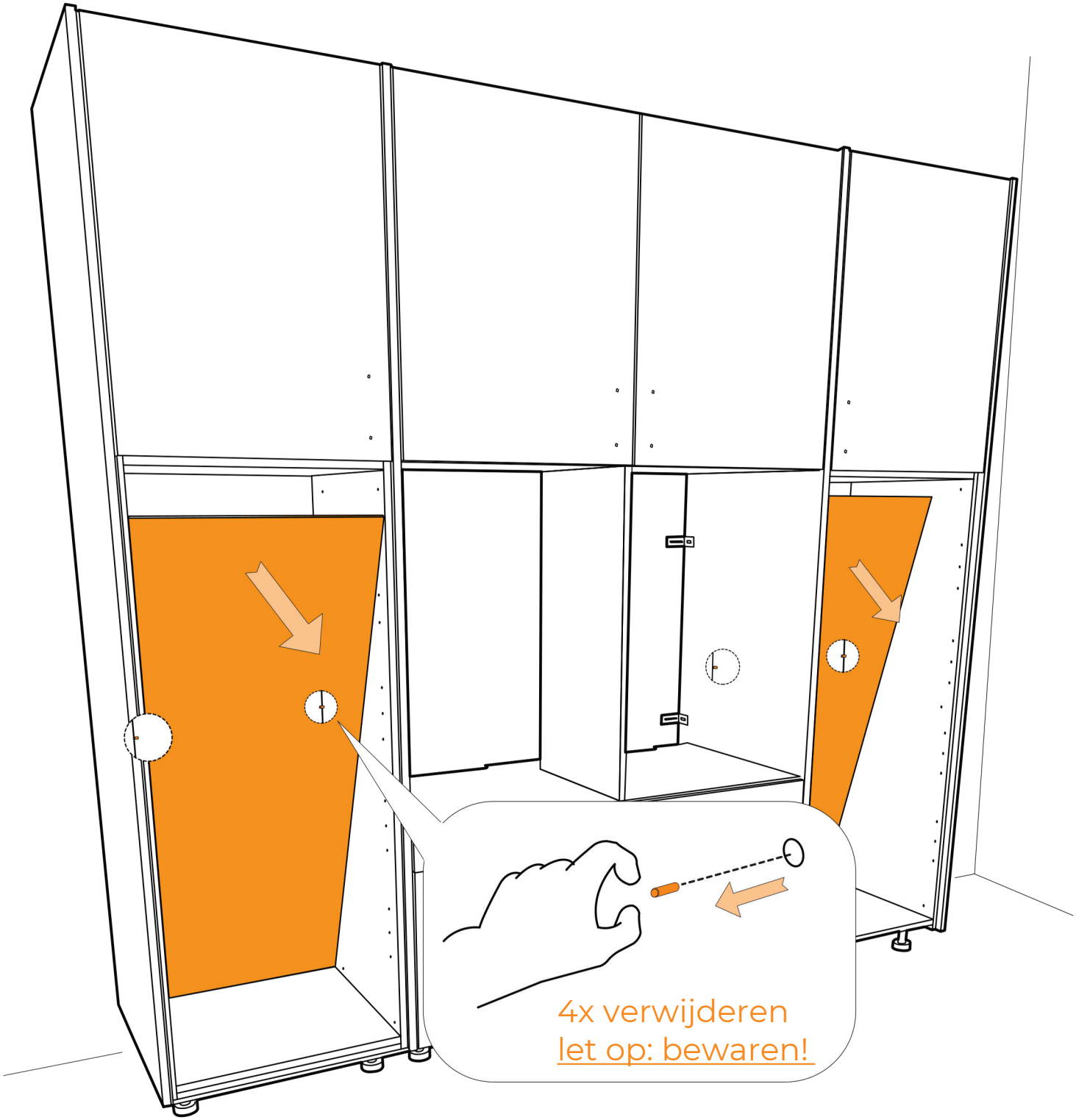

30

Gebruik per stoelhoek 2 schroeven om de kast aan de achtermuur te bevestigen.

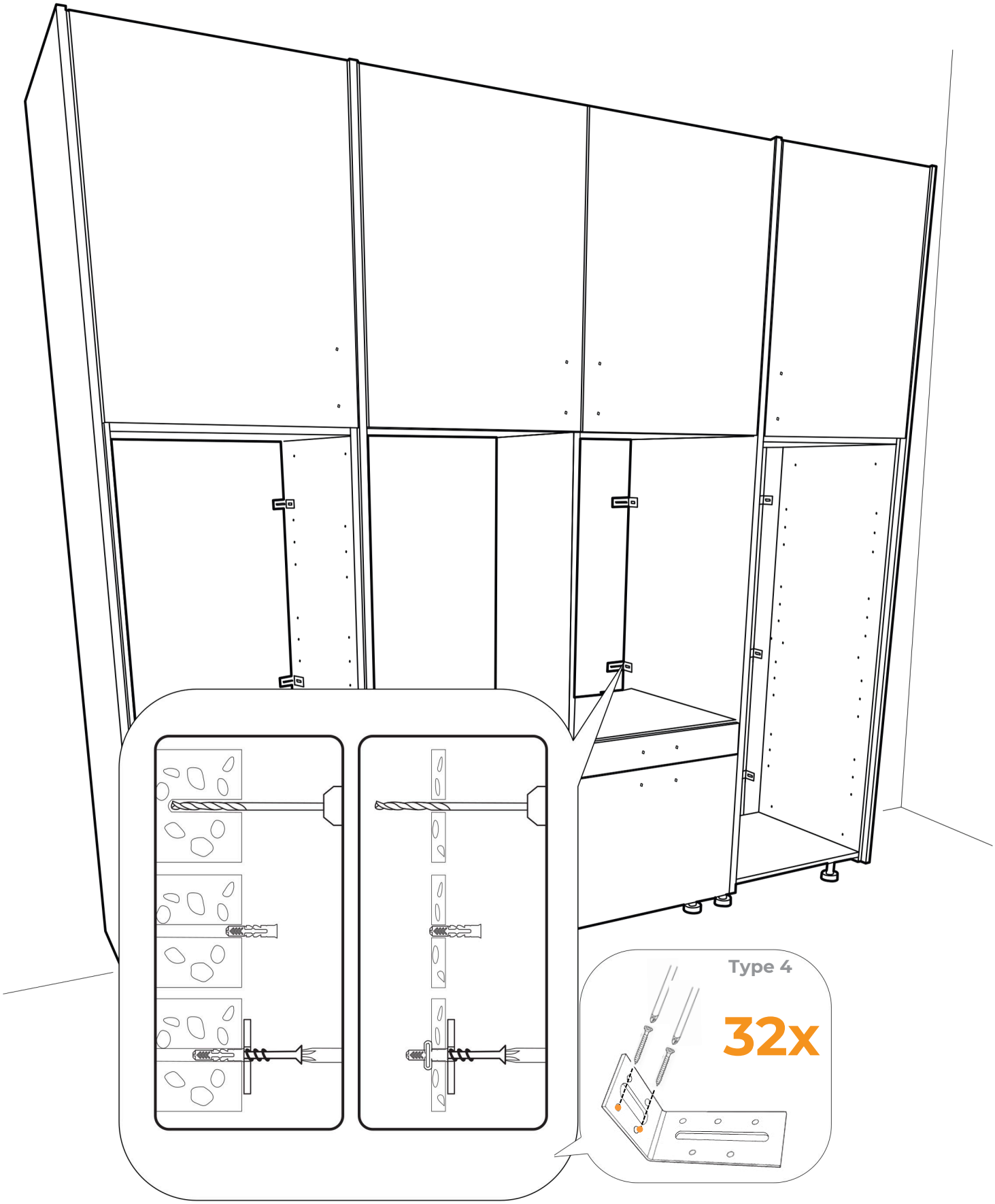

31

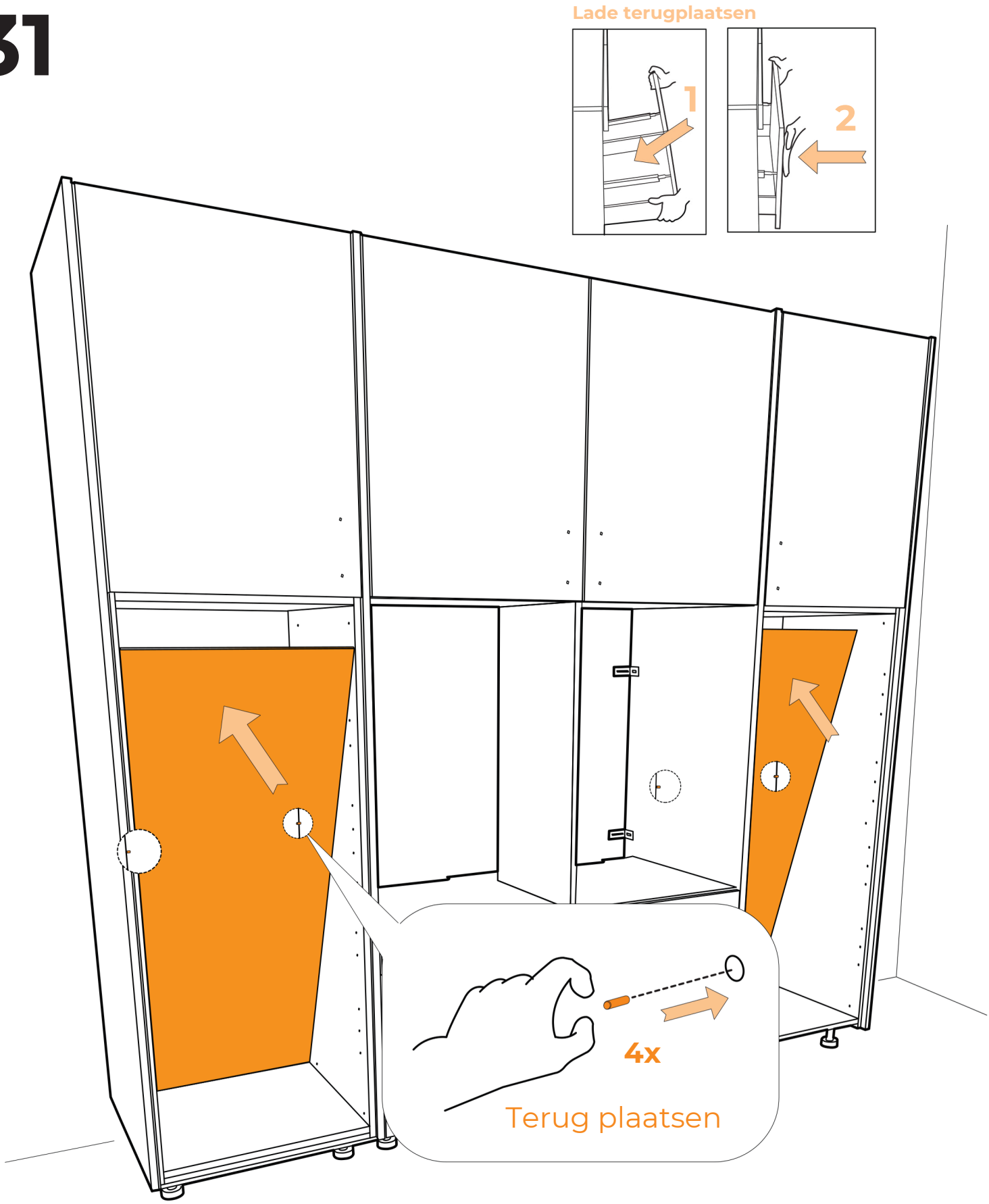

! 2x uitvoeren: 1x links, 1x rechts

32

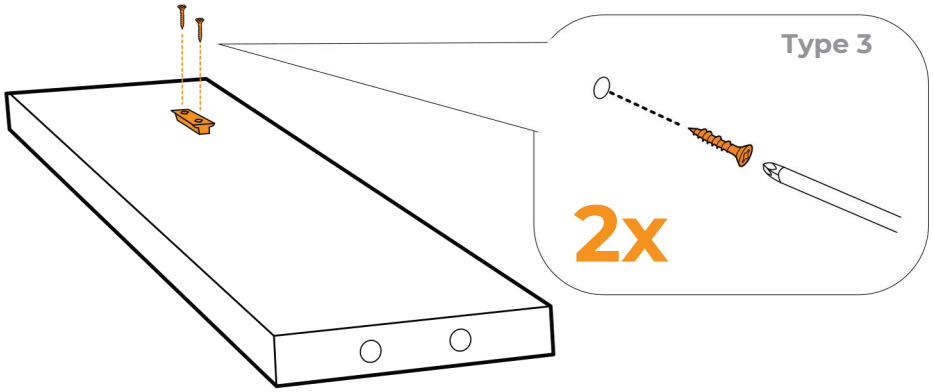

33

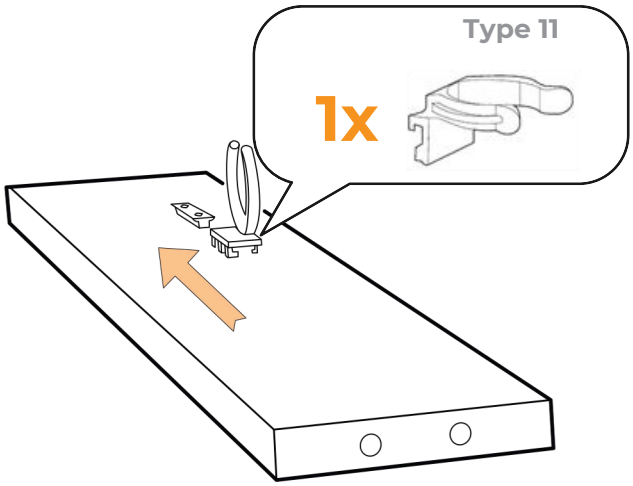

34

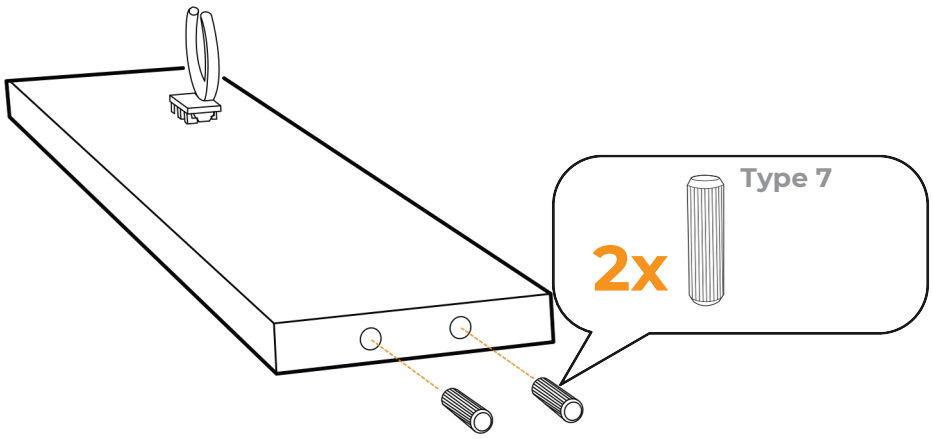

35

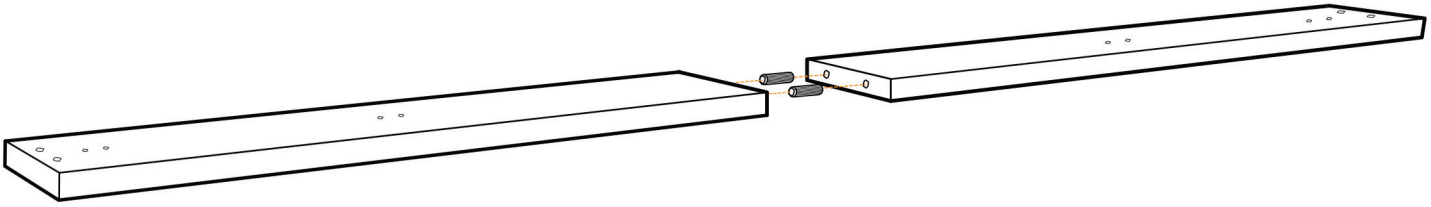

36

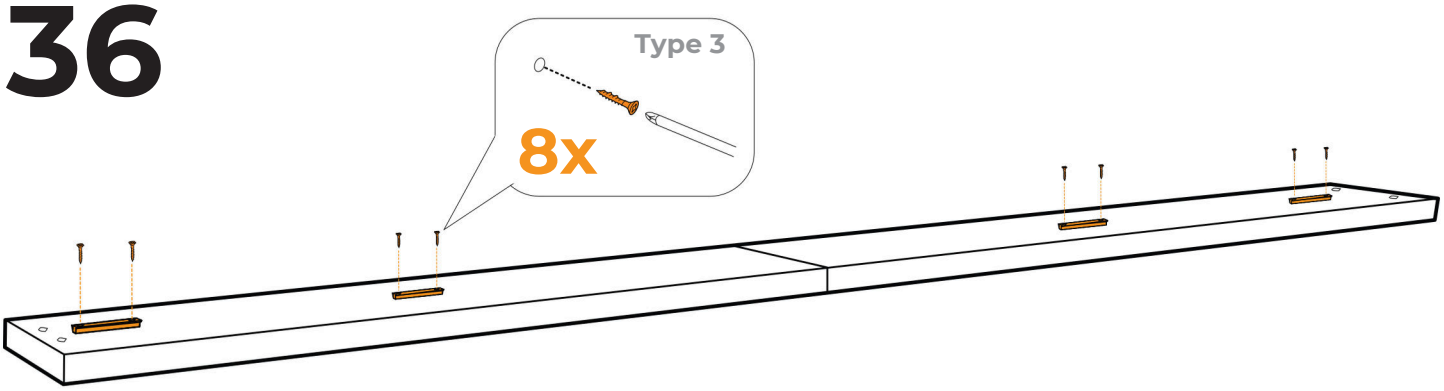

37

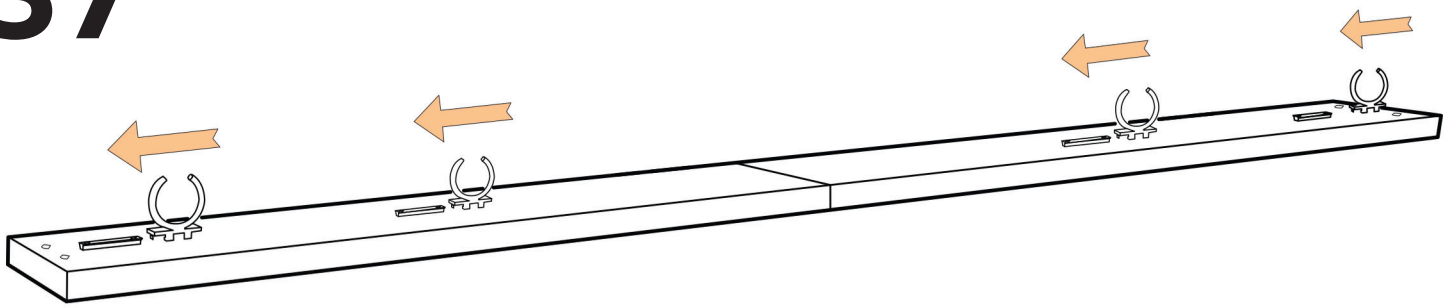

38

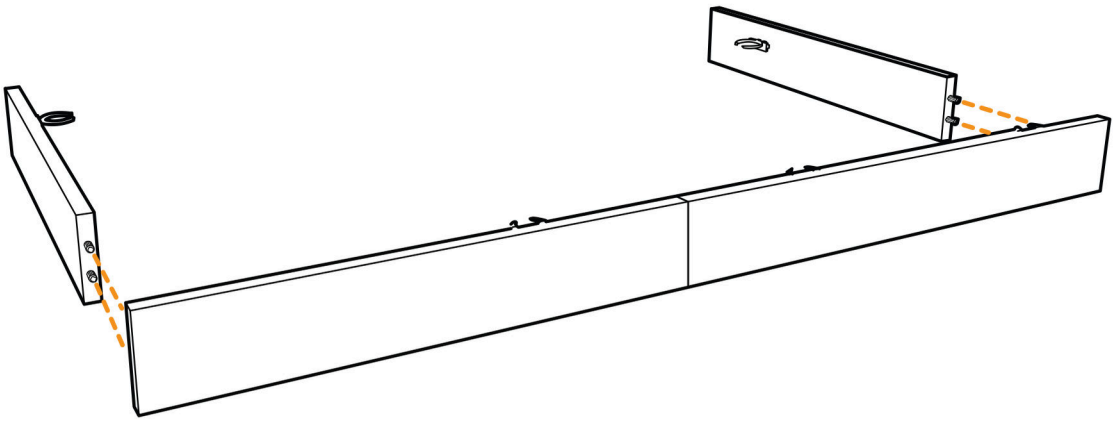

39

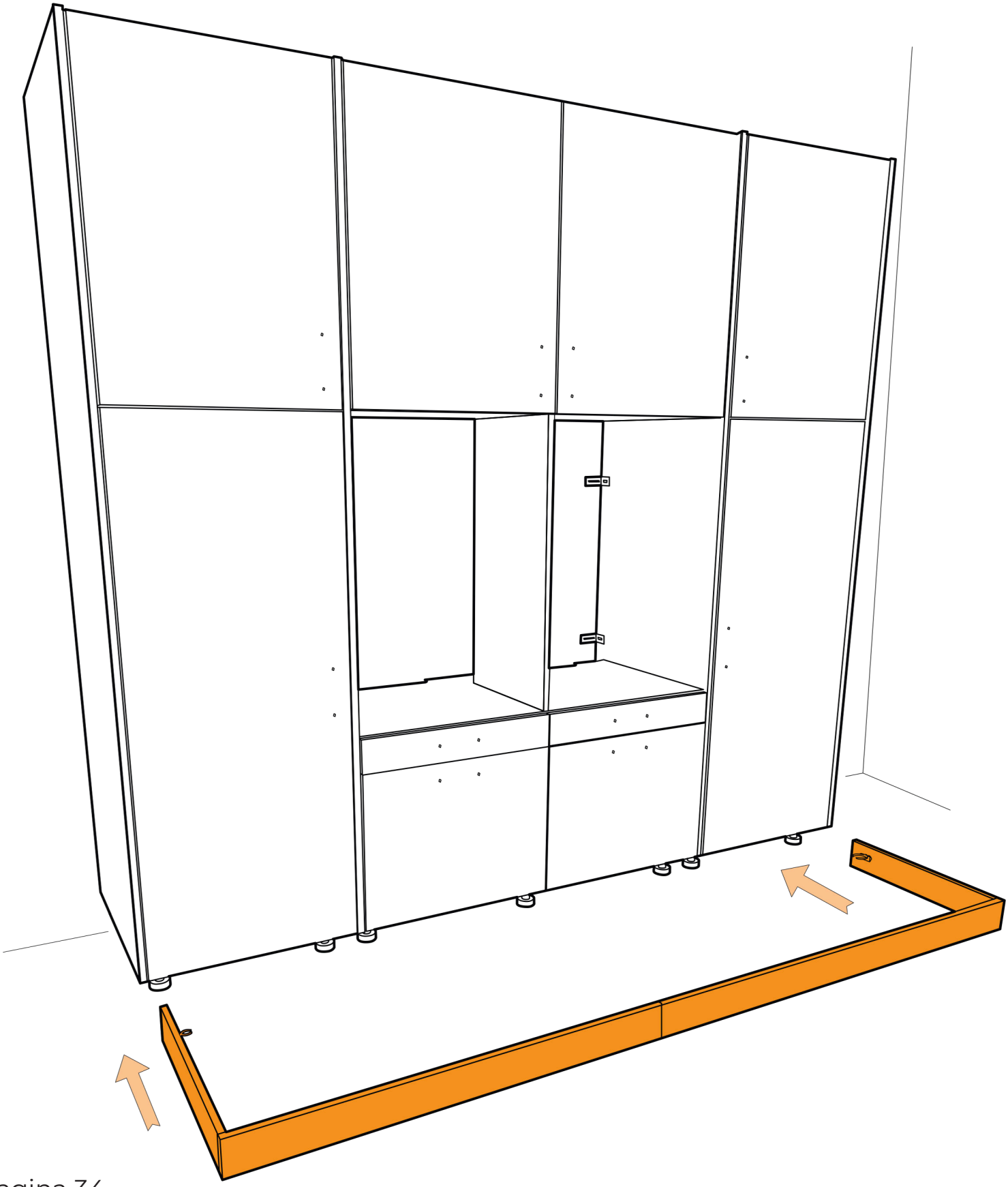

40

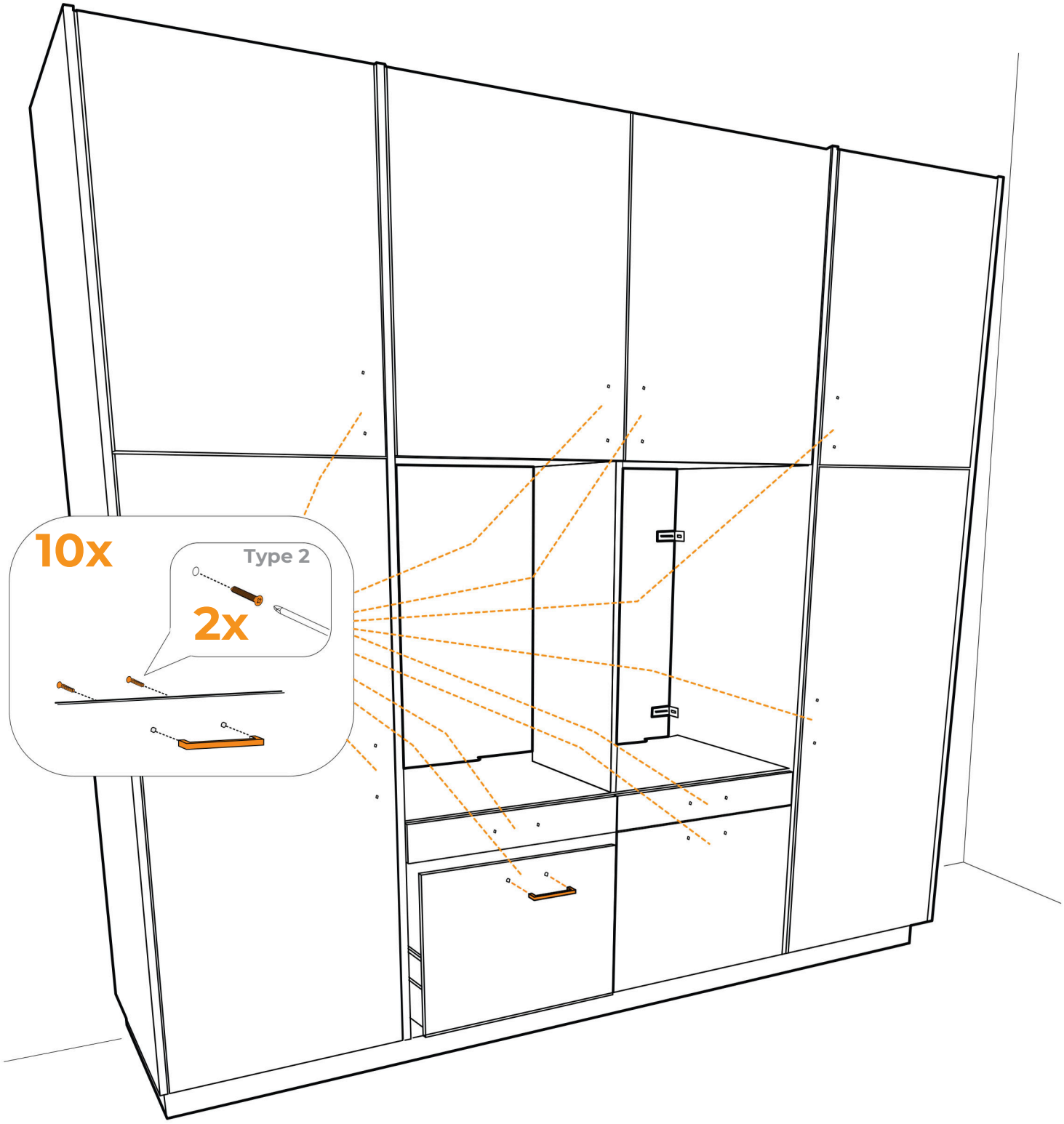

41

42

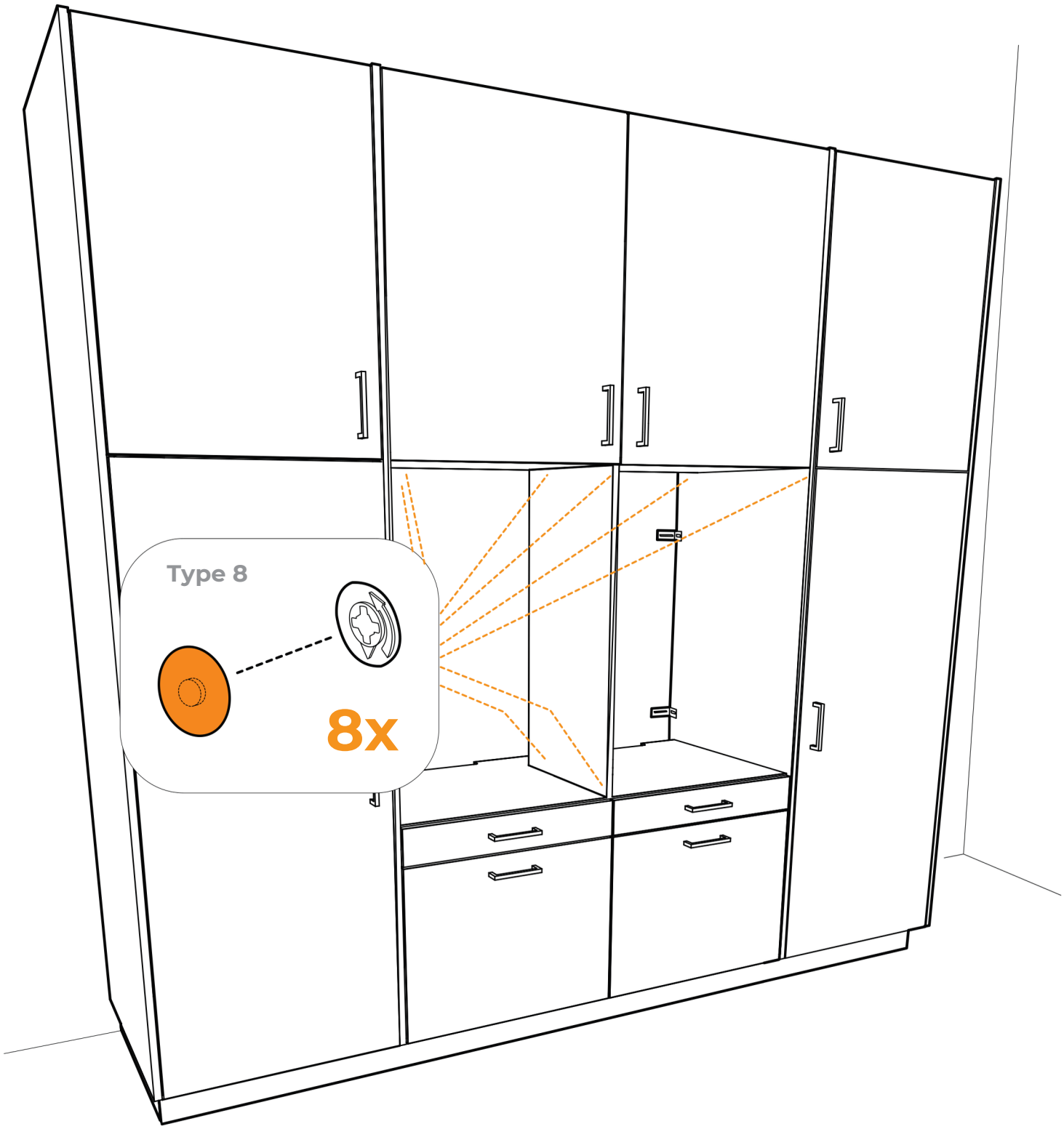

43 bijna klaar...

- Stel uw machines waterpas op een vlakke ondergrond
- Verwijder voor het plaatsen van de machines de lade
- Voor meer informatie over het aansluiten van uw apparatuur, raadpleeg de handleiding van uw was- en droogmachine
- Voor informatie over het afstellen van de lades ga naar: www.wasmachinekast.nl/afstellen of scan de QR-code

Klaar!

Schenk een kop koffie in, die heb je verdiend!

Deel een foto van je nieuwe kast en je ervaring op Instagram met #wasmachinekast.nl

wasmachinekast.nl